Квайтлайн 125

Осьові канальні надтихі вентилятори

- Рівень звукового тиску LpA на відстані 3 м: 32
- Матеріал корпусу: Пластик
- Захист від зворотньої тяги: Зворотний клапан
- Підшипник кочення



	Одиниця виміру	Квайтлайн 125
Розмір повітропроводу, який приєднується	мм	125
Фазність	-	1
Максимальна напруга живлення	В	240
Мінімальна напруга живлення	В	220
Частота мережі живлення	Гц	50
Номінальна потужність	Вт	13
Максимальний струм	А	0.085
Максимальна витрата повітря	м³/год	197
Швидкість обертання	-	2250
Рівень звукового тиску LpA на відстані 3 м	дБ(А)	32
Вага	кг	0.75
Мінімальна температура оточуючого повітря	°C	1
Максимальна температура оточуючого повітря	°C	40
Клас захисту	-	IPX4
Матеріал крильчатки	-	Пластик

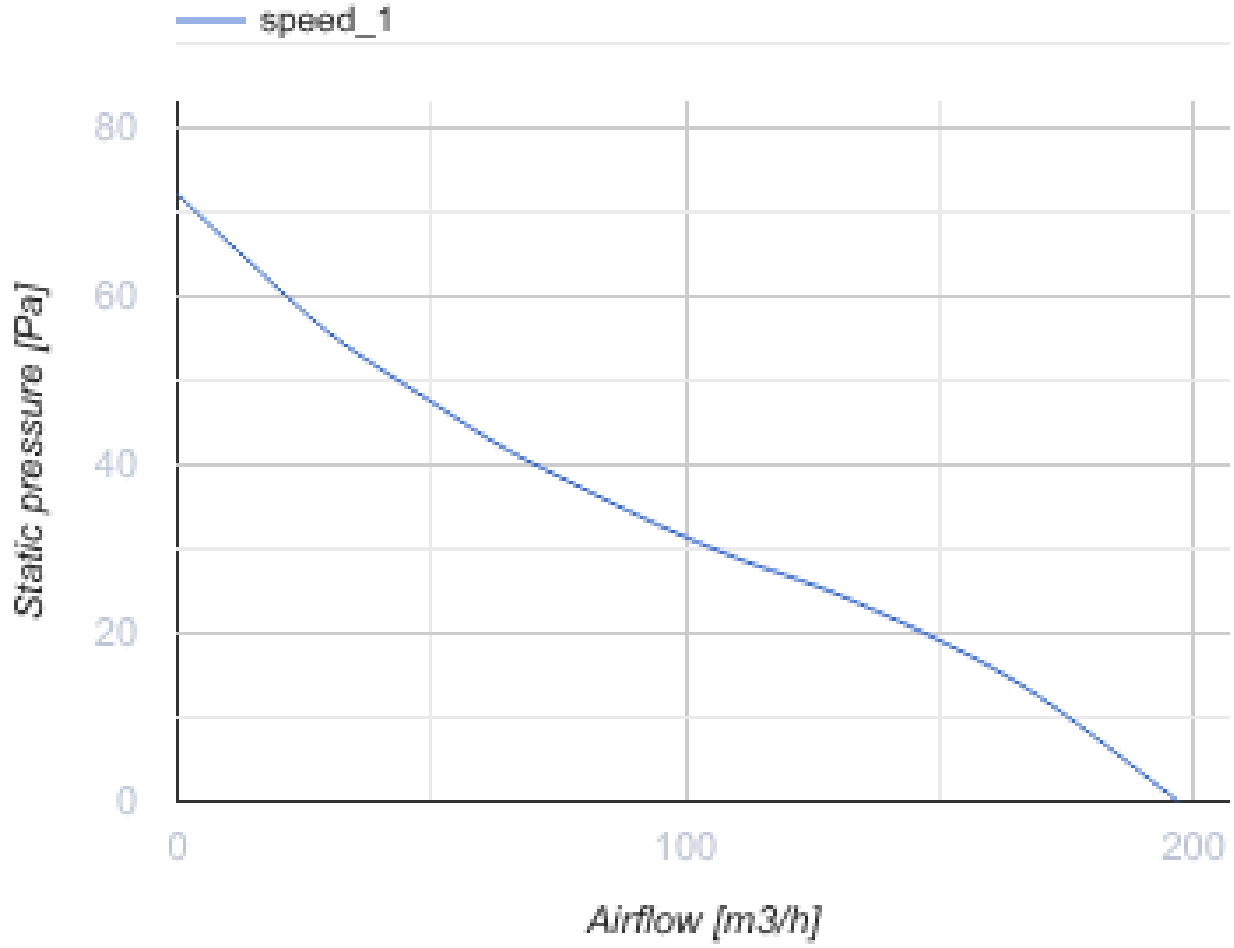

Розміри

L	ØD	k
161.5	125	-

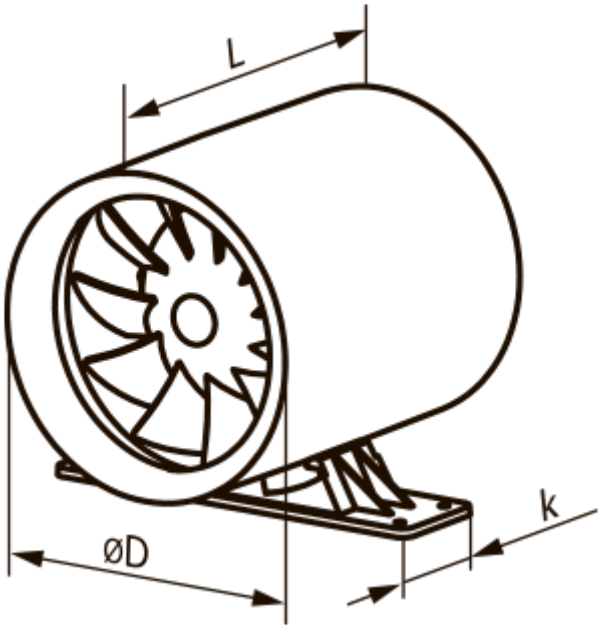

Аксесуари

Пластикові решітки вентиляційні

Найменування	Фото	Опис
МВ 120 В		Пластикові решітки з нахиленими ламелями, двоелементні

Зєднувально-монтажні елементи

Найменування	Фото	Опис
ПВТ 050/10		ПВХ-клейка стрічка – ізоляційна стрічка, що складається з пластифікованої полівінілхлоридної основи з нанесеним на неї клейовим шаром
ПВТ 050/30		ПВХ-клейка стрічка – ізоляційна стрічка, що складається з пластифікованої полівінілхлоридної основи з нанесеним на неї клейовим шаром
ПВТ 050/50		ПВХ-клейка стрічка – ізоляційна стрічка, що складається з пластифікованої полівінілхлоридної основи з нанесеним на неї клейовим шаром
Х 125		Хомути призначені для швидкого та надійного монтажу і з’єднання різних елементів вентиляційної системи круглого перерізу. Виготовляються зі смуги нержавіючої сталі

Пластикові системи круглих повітропроводів

Найменування	Фото	Опис

2805		Для стінового монтажу

Гнучкі повітроводи

Найменування	Фото	Опис
Полівент Н		Гнучкий неізольований повітропровід з металізованої плівки

Зворотні клапани для побутової вентиляції

Найменування	Фото	Опис
КО 125		Зворотній клапан призначений для побутових вентиляторів

Віконні провітрювачі

Найменування	Фото	Опис
ПО 400		Віконні припливні провітрювачі для вентиляції

Пластикові ковпаки вентиляційні

Найменування	Фото	Опис
МВ 122 ВК		Припливно-витяжні ковпаки пластикові

Металеві ковпаки вентиляційні

Найменування	Фото	Опис
МВМ 122 В Н		Витяжні ковпаки металеві

Екодизайн

Торгова марка	Вентс					
Модель	Квайтлайн 125					
Питоме споживання енергії (кВт.год/(м²/рік))	Холодний		Помірний		Теплий	
	-31.5	B	-15.1	E	-5.7	F
Тип установки	Односпрямована					
Тип приводу	Одношвидкісний					
Тип теплообміннику	Немає					
Максимальна витрата повітря (м³/год)	197					
Споживана потужність (Вт)	13					
Еталонна об'ємна витрата (м³/с)	0.038					
Питома споживана потужність у вихідній точці (Вт/(м³/год))	0.066					
Спосіб керування приводом	Ручне керування					
Максимальні зовнішні витоки (%)	2.7					
Sound power level (дБ(А))	52					
Декларований тип вентиляційної одиниці	RVU UVU					
Річне споживання електрики (кВт.год/рік)	Холодний		Помірний		Теплий	
	83		83		83	
Річне збереження тепла (кВт.год/рік)	Холодний		Помірний		Теплий	
	3355		1715		776	