Квайтлайн-к 125 Дуо

Осьові канальні надтихі вентилятори

- Рівень звукового тиску LpA на відстані 3 м: 32
- Матеріал корпусу: Пластик
- Захист від зворотньої тяги: Зворотний клапан
- Підшипник кочення



	Одиниця виміру	Квайтлайн-к 125 Дуо	
Швидкість	-	1	2
Розмір повітропроводу, який приєднується	мм	125	
Фазність	-	1	
Мінімальна напруга живлення	В	220	
Максимальна напруга живлення	В	240	
Частота мережі живлення	Гц	50	
Номінальна потужність	Вт	10	13
Максимальний струм	А	0.065	0.085
Максимальна витрата повітря	м³/год	145	197
Швидкість обертання	-	1950	2250
Рівень звукового тиску LpA на відстані 3 м	дБ(А)	29	32
Вага	кг	0.75	
Мінімальна температура оточуючого повітря	°C	1	
Максимальна температура оточуючого повітря	°C	40	
Клас захисту	-	IPX4	
Матеріал крильчатки	-	Пластик	

Розміри

L	ØD	k
161.5	125	53.5

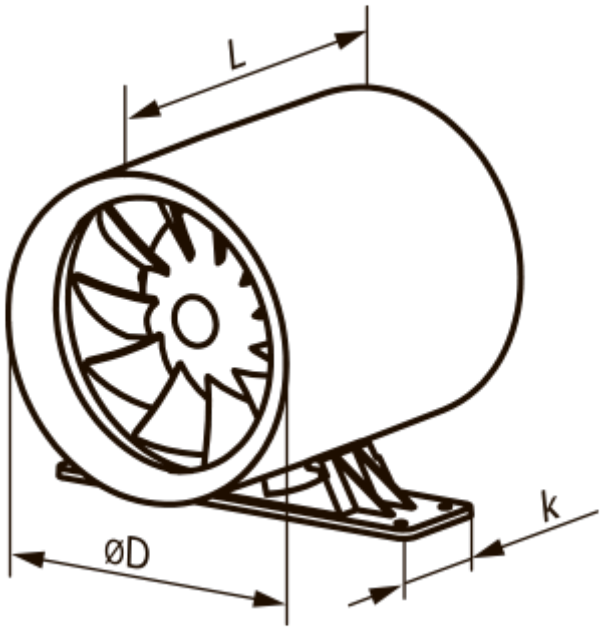

Аксесуари

Пластикові решітки вентиляційні

Найменування	Фото	Опис
МВ 120 В		Пластикові решітки з нахиленими ламелями, двоелементні

Зєднувально-монтажні елементи

Найменування	Фото	Опис
ПВТ 050/10		ПВХ-клейка стрічка – ізоляційна стрічка, що складається з пластифікованої полівінілхлоридної основи з нанесеним на неї клейовим шаром
ПВТ 050/30		ПВХ-клейка стрічка – ізоляційна стрічка, що складається з пластифікованої полівінілхлоридної основи з нанесеним на неї клейовим шаром
ПВТ 050/50		ПВХ-клейка стрічка – ізоляційна стрічка, що складається з пластифікованої полівінілхлоридної основи з нанесеним на неї клейовим шаром
Х 125		Хомути призначені для швидкого та надійного монтажу і з’єднання різних елементів вентиляційної системи круглого перерізу. Виготовляються зі смуги нержавіючої сталі

Пластикові системи круглих повітропроводів

Найменування	Фото	Опис
2805		Для стінового монтажу

Гнучкі повітроводи

Найменування	Фото	Опис
Полівент Н		Гнучкий неізольований повітропровід з металізованої плівки

Зворотні клапани для побутової вентиляції

Найменування	Фото	Опис
КО 125		Зворотній клапан призначений для побутових вентиляторів

Віконні провітрювачі

Найменування	Фото	Опис
ПО 400		Віконні припливні провітрювачі для вентиляції

Пластикові ковпаки вентиляційні

Найменування	Фото	Опис
МВ 122 ВК		Припливно-витяжні ковпаки пластикові

Металеві ковпаки вентиляційні

Найменування	Фото	Опис
МВМ 122 В Н		Витяжні ковпаки металеві