PKB 1000, 1100

Монтажна рама

• Матеріал корпусу: Оцинкована сталь

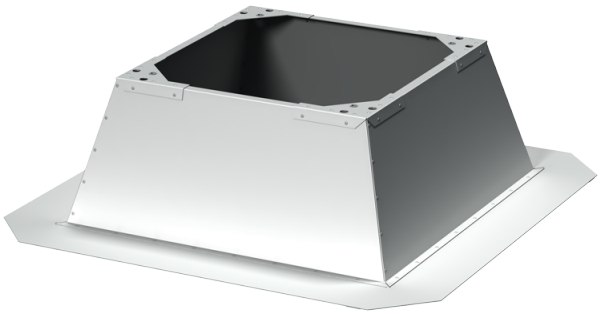

	Одиниця виміру	PKB 1000, 1100
Вага	кг	103.7

Розміри

B	B1	H	L	L1
1712	1352	730	1412	1240

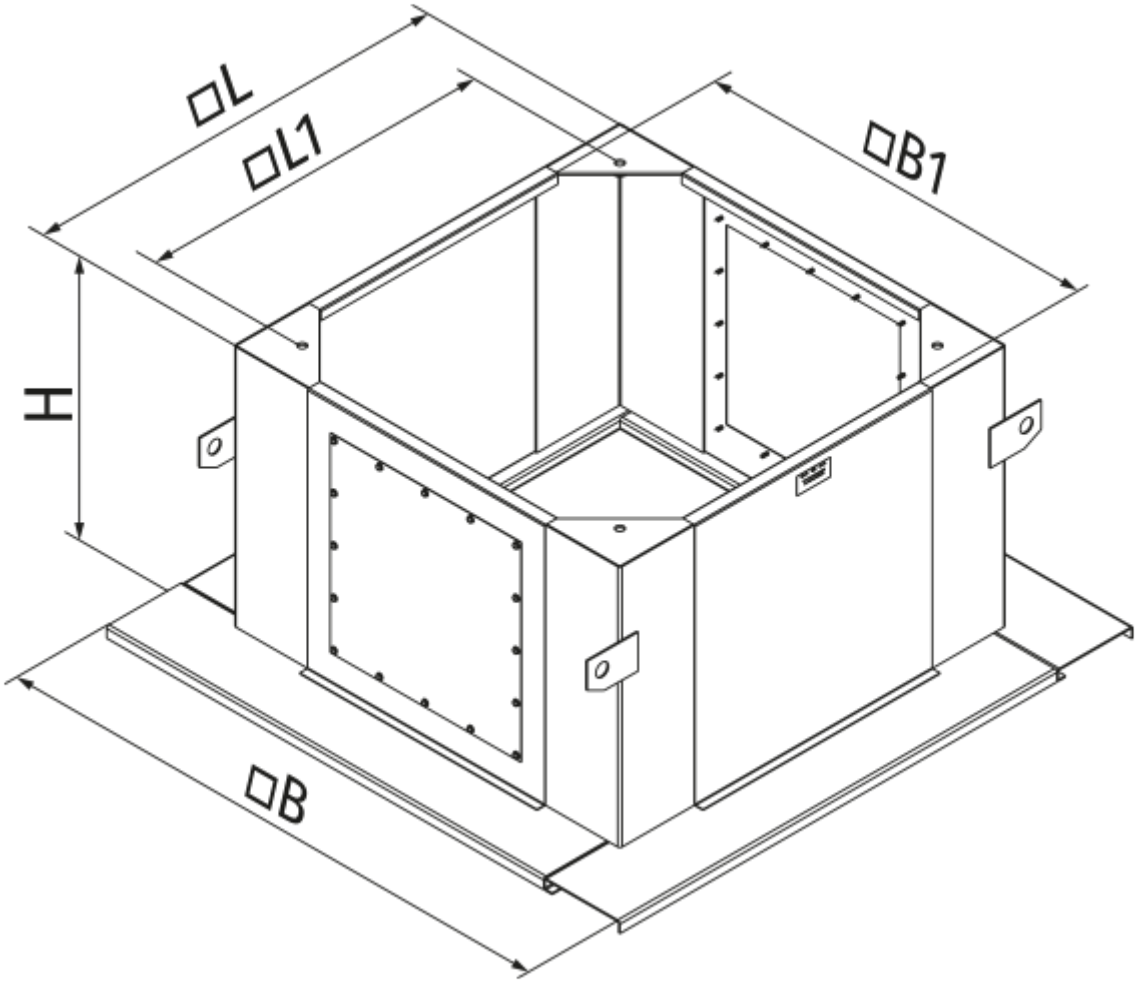
□L
□L1
□B1
H
□B