PKB 710, 800

Монтажна рама

• Матеріал корпусу: Оцинкована сталь

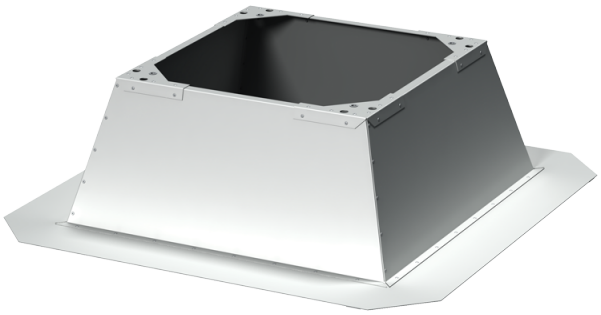

	Одиниця виміру	PKB 710, 800
Вага	кг	68.5

Розміри

B	B1	H	L	L1
1262	902	600.0	962	840

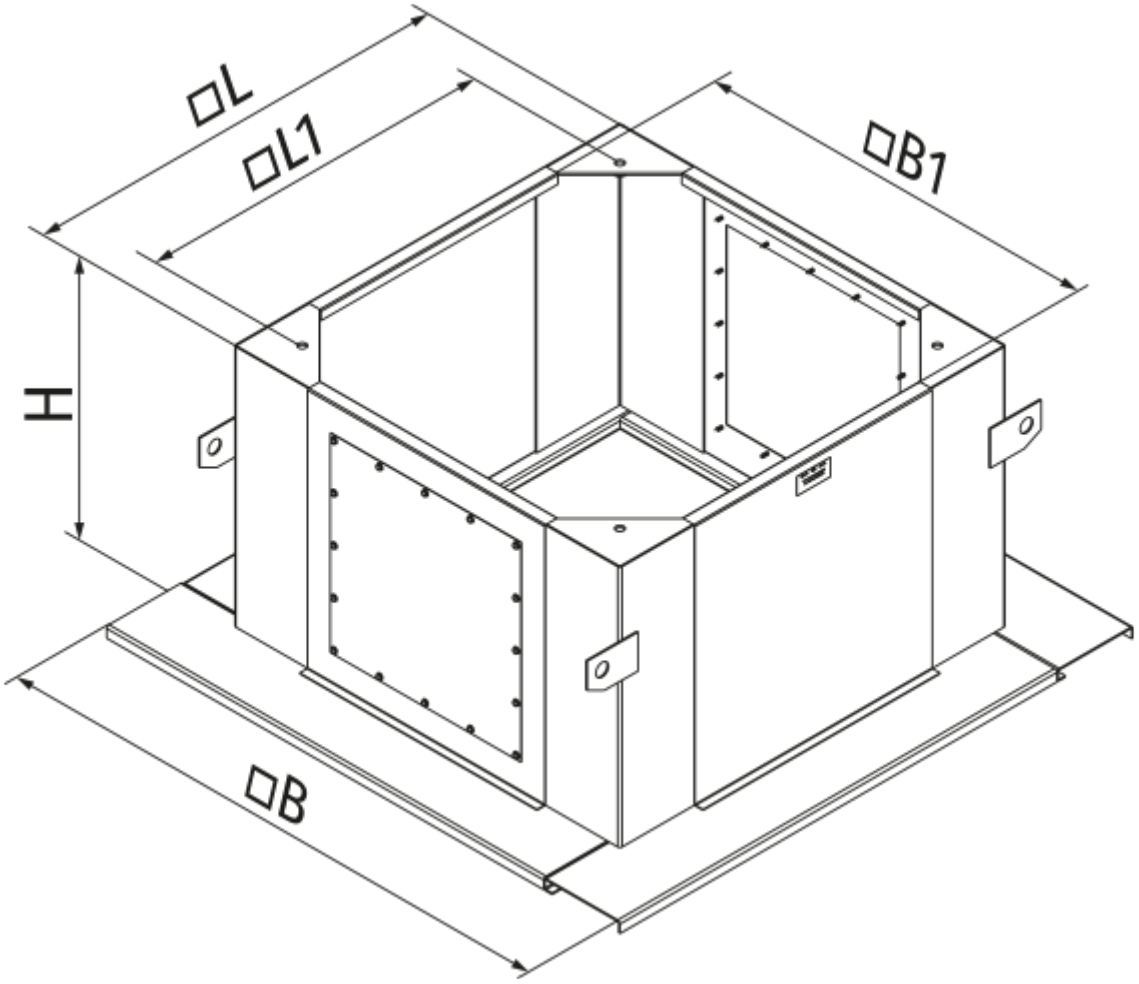
□L
□L1
□B1
H
□B