PKBI 710, 800

Монтажна рама з тепло- та звукоізоляцією

• Матеріал корпусу: Оцинкована сталь

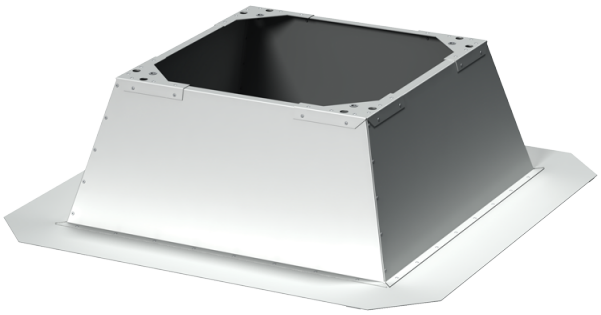

	Одиниця виміру	PKBI 710, 800
Вага	кг	89

Розміри

B	B1	H	L	L1
1262	900	600.0	962	840

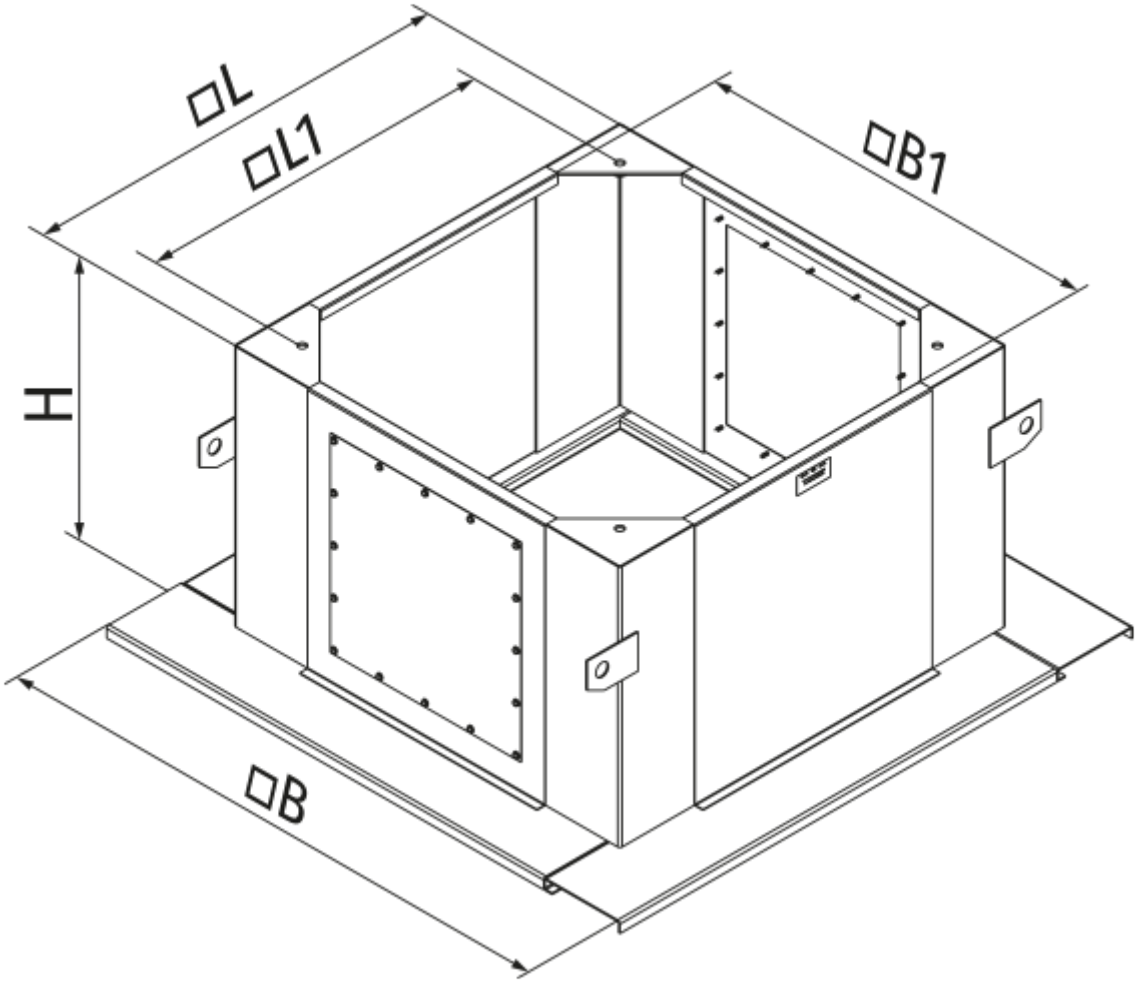
□L
□L1
□B1
H
□B