PKBI 900

Монтажна рама з тепло- та звукоізоляцією

• Матеріал корпусу: Оцинкована сталь

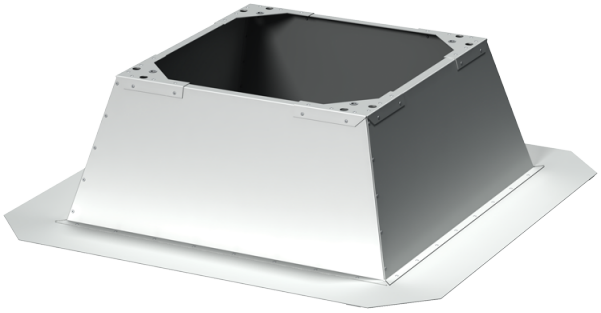

	Одиниця виміру	PKBI 900
Вага	кг	113

Розміри

B	B1	H	L	L1
1512	1150	650.0	1212	1050

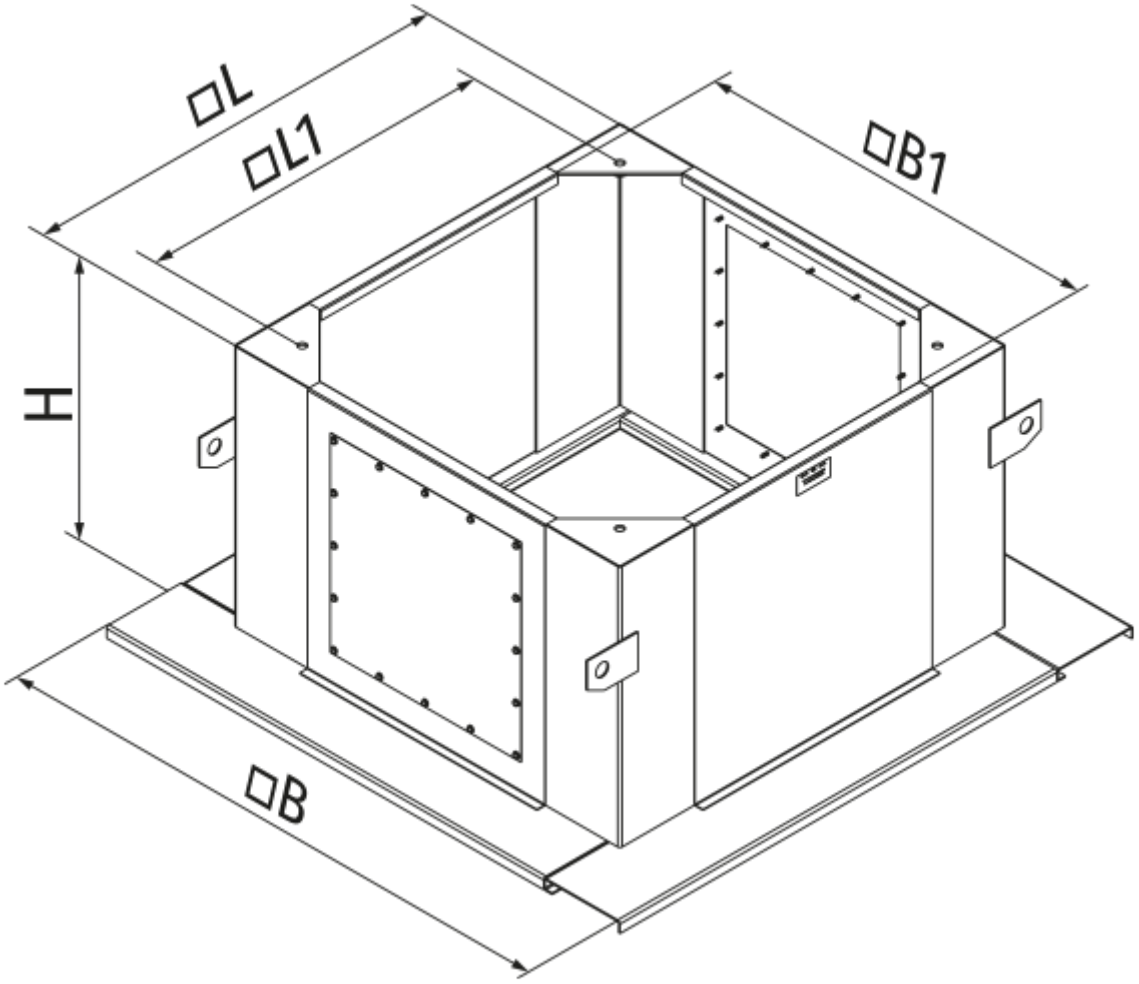
□L
□L1
□B1
H
□B