РМ-М-160-Г

Монтажна рама для малогабаритного електроручного вентилятора ЕРВ-М

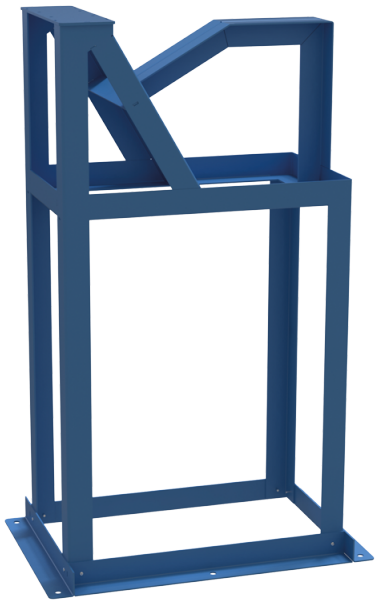

	Одиниця виміру	РМ-М-160-Г
Вага	кг	23.5

Розміри

A	B	C	F	H
430	675	380	315	1095

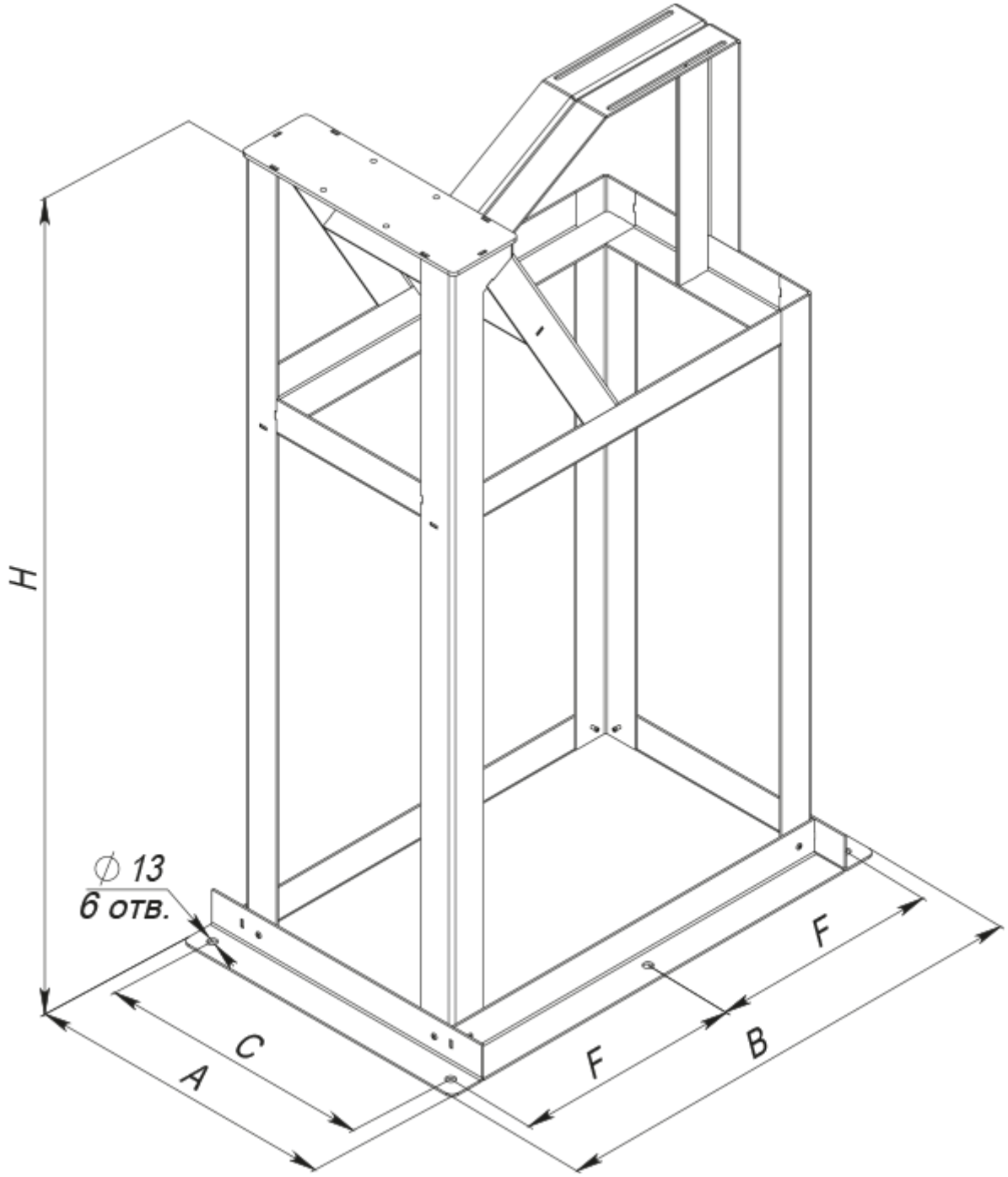
H
∅ 13
6 отв.
A
C
F
F
B