РМ-М-200-Г

Монтажна рама для малогабаритного електроручного вентилятора ЕРВ-М

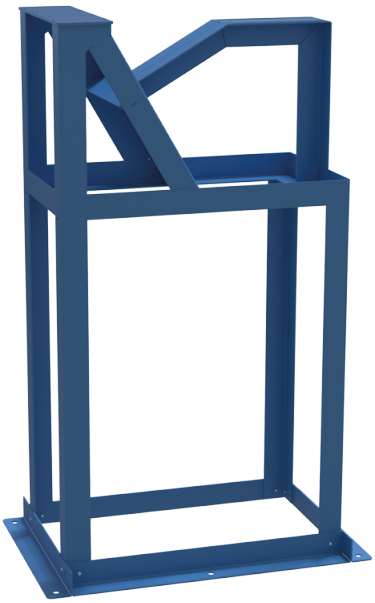

	Одиниця виміру	РМ-М-200-Г
Вага	кг	25

Розміри

A	B	C	F	H
480	705	430	328	1075

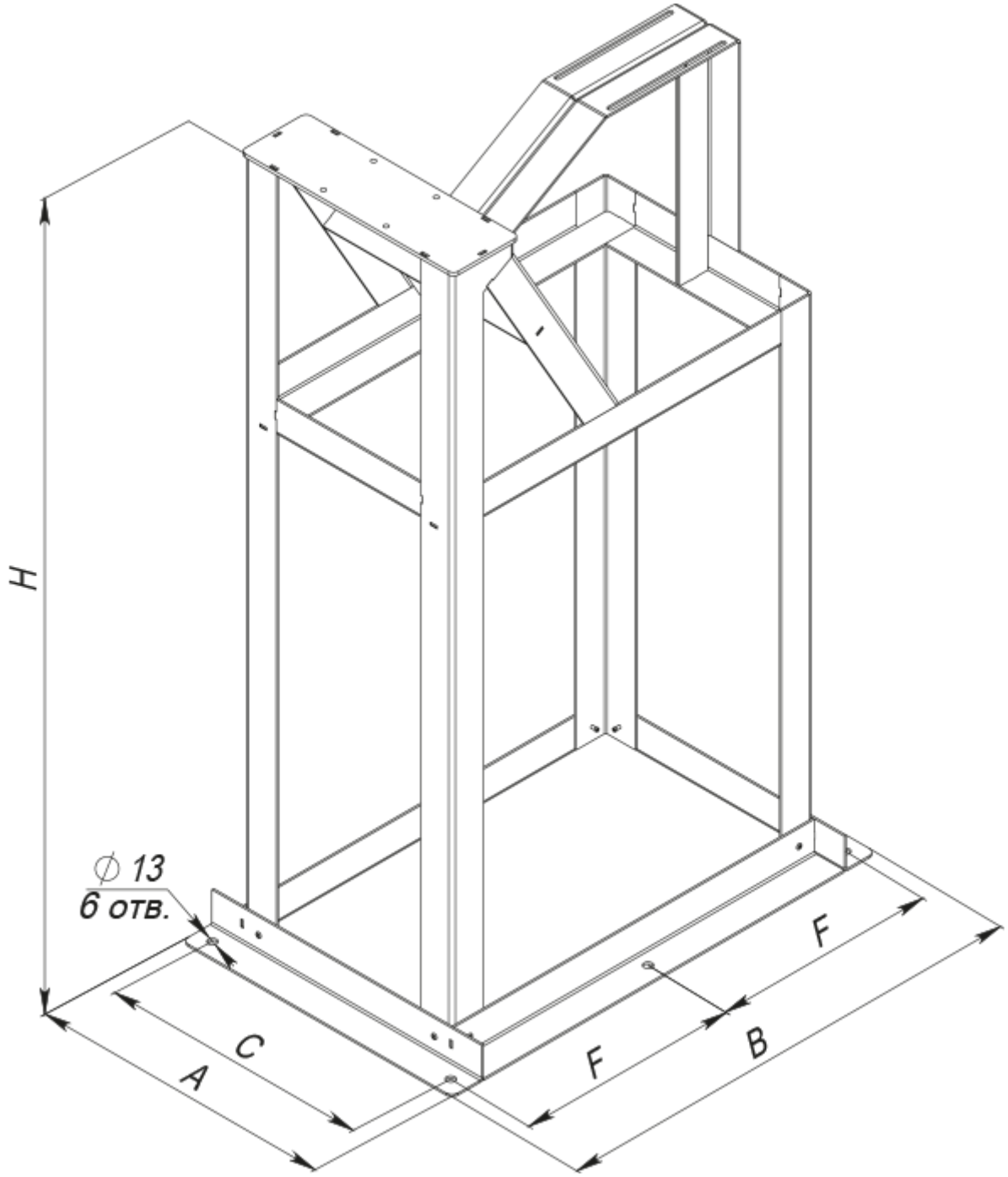
H
∅ 13
6 отв.
A
C
F
F
B