РМ-М-240-Г

Монтажна рама для малогабаритного електроручного вентилятора ЕРВ-М

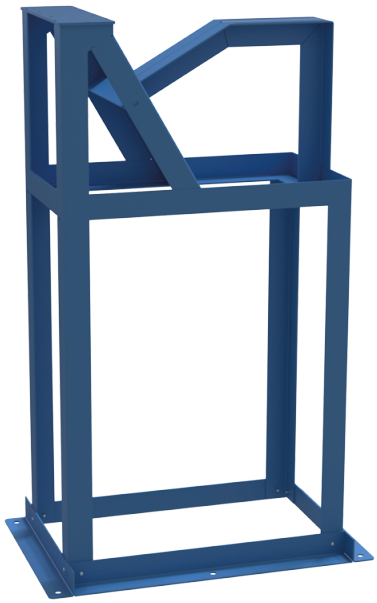

	Одиниця виміру	РМ-М-240-Г
Вага	кг	26.7

Розміри

A	B	C	F	H
530	745	480	350	1065

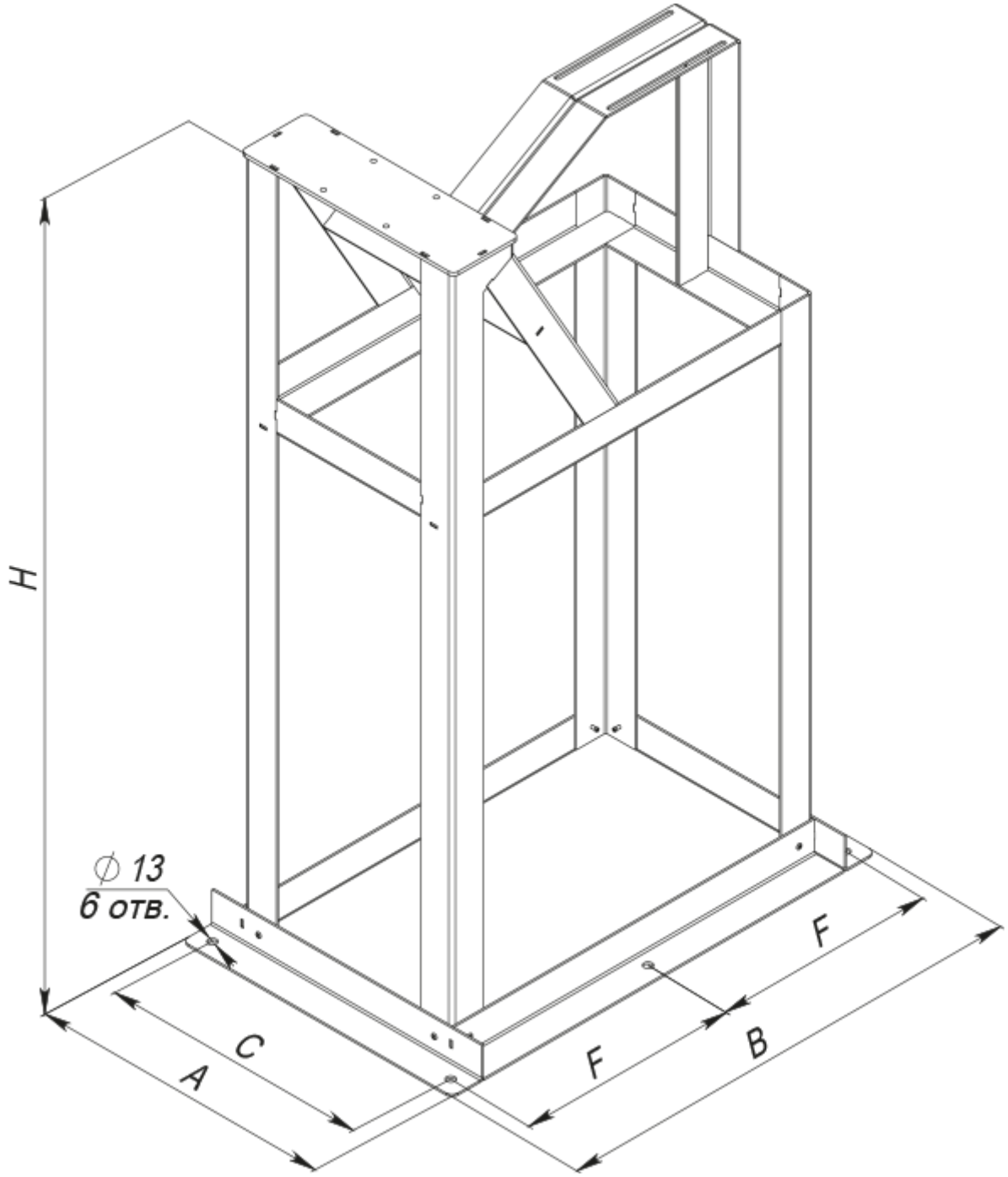
H
∅ 13
6 отв.
A
C
F
F
B