РО 100 ТН Л

Осьові декоративні вентилятори для витяжної вентиляції

• Максимальна витрата повітря: 92
• Рівень звукового тиску LpA на відстані 3 м: 33
• Тип двигуна: AC
• Матеріал корпусу: Поліпропілен/Термопластичний еластомер
• Захист від зворотньої тяги: Зворотний клапан
• Датчик вологості
• Таймер: Таймер вимкнення

	Одиниця виміру	РО 100 ТН Л
Розмір повітропроводу, який приєднується	мм	100
Швидкість	-	1
Мінімальна напруга живлення	В	220
Максимальна напруга живлення	В	240
Частота мережі живлення	Гц	50/60
Номінальна потужність	Вт	14
Максимальний струм	А	0.09
Максимальна витрата повітря	$м^3$/год	92
Рівень звукового тиску LpA на відстані 3 м	дБ(А)	33
Вага	кг	0.6
Мінімальна температура оточуючого повітря	°C	1
Максимальна температура оточуючого повітря	°C	45
Клас захисту	-	IP24

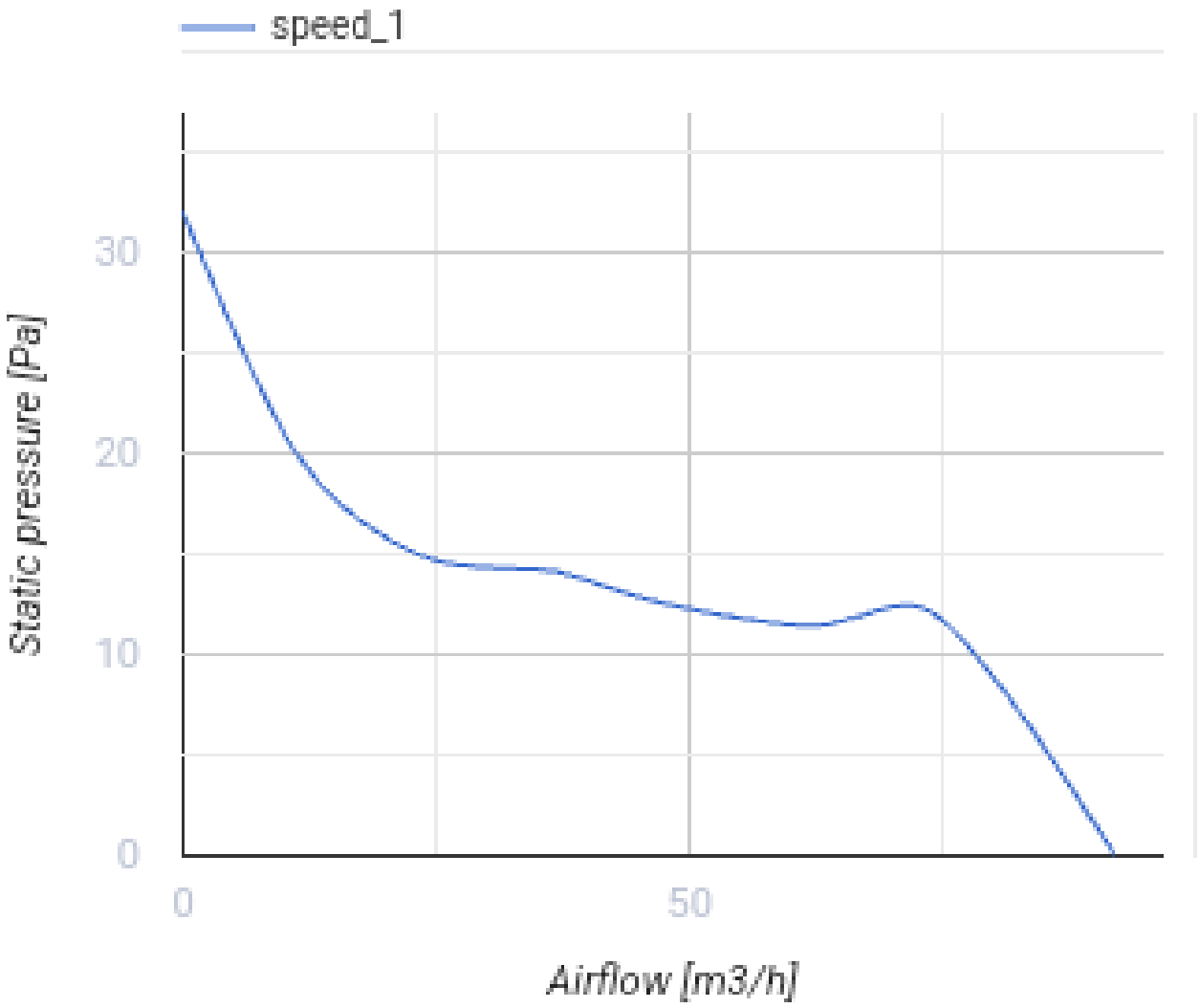

Розміри

Ø D	Ø D1	L	L1
100	172	121	88

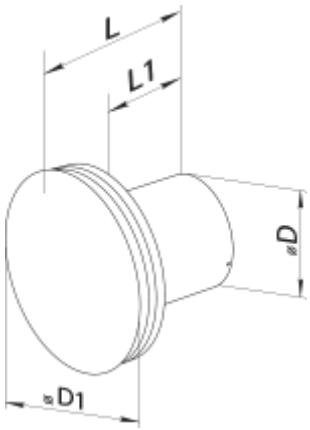

Аксесуари

Фланці

Найменування	Фото	Опис
ФО 100		Фланець віконний застосовується для всіх вентиляторів ВЕНТС за винятком моделей серій ВКО, ВКО1, iFan, Квайт, МАО, ЦФ