РО 100-турбо

Осьові декоративні вентилятори для витяжної вентиляції

• Максимальна витрата повітря: 115
• Рівень звукового тиску LpA на відстані 3 м: 37
• Тип двигуна: AC
• Матеріал корпусу: Поліпропілен/Термопластичний еластомер
• Захист від зворотньої тяги: Зворотний клапан

	Одиниця виміру	РО 100-турбо
Розмір повітропроводу, який приєднується	мм	100
Швидкість	-	1
Мінімальна напруга живлення	В	220
Максимальна напруга живлення	В	240
Частота мережі живлення	Гц	50/60
Номінальна потужність	Вт	17
Максимальний струм	А	0.121
Максимальна витрата повітря	$м^3$/год	115
Рівень звукового тиску LpA на відстані 3 м	дБ(А)	37
Вага	кг	0.68
Мінімальна температура оточуючого повітря	°C	1
Максимальна температура оточуючого повітря	°C	45
Клас захисту	-	IP24

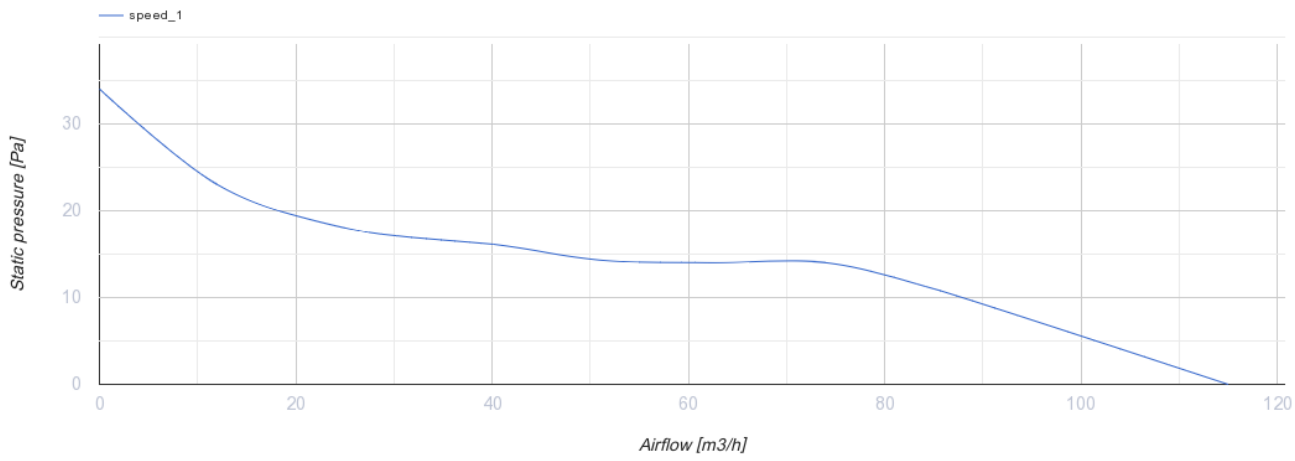

Розміри

Ø D	Ø D1	L	L1
100	172	121	88

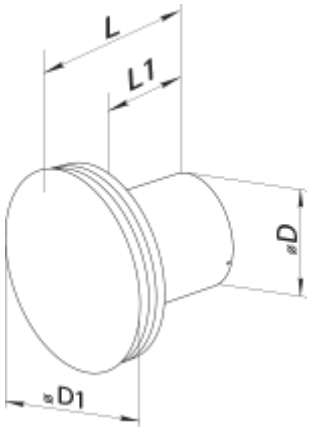

Аксесуари

Фланці

Найменування	Фото	Опис
ФО 100		Фланець віконний застосовується для всіх вентиляторів ВЕНТС за винятком моделей серій ВКО, ВКО1, iFan, Квайт, МАО, ЦФ

Екодизайн

Торгова марка	Вентс					
Модель	РО 100-турбо					
Питоме споживання енергії (кВт.год/(м^2/рік))	Холодний		Помірний		Теплий	
	-28.9	B	-12.5	E	-3.1	F
Тип установки	Unidirectional					
Тип приводу	Одношвидкісний					
Тип теплообміннику	Немає					
Максимальна витрата повітря (м^3/год)	115					
Споживана потужність (Вт)	17					
Еталонна об'ємна витрата (м^3/с)	0.022					
Питома споживана потужність у вихідній точці (Вт/(м^3/год))	0.148					
Спосіб керування приводом	Ручне керування					
Максимальні зовнішні витоки (%)	2.7					
Декларований тип вентиляційної одиниці	RVU UVU					
Sound power level (дБ(А))	57					
Річне споживання електрики (кВт.год/рік)	Холодний		Помірний		Теплий	
	185		185		185	
Річне збереження тепла (кВт.год/рік)	Холодний		Помірний		Теплий	
	3355		1715		776	