PPB 400x200

Регулятори витрати повітря

• Матеріал корпусу: Оцинкована сталь



	Одиниця виміру	PPB 400x200
Вага	кг	3.5

Розміри

B	B1	B2	B3	H	H1	H2	L
400	420	440	540	200	220	240	170

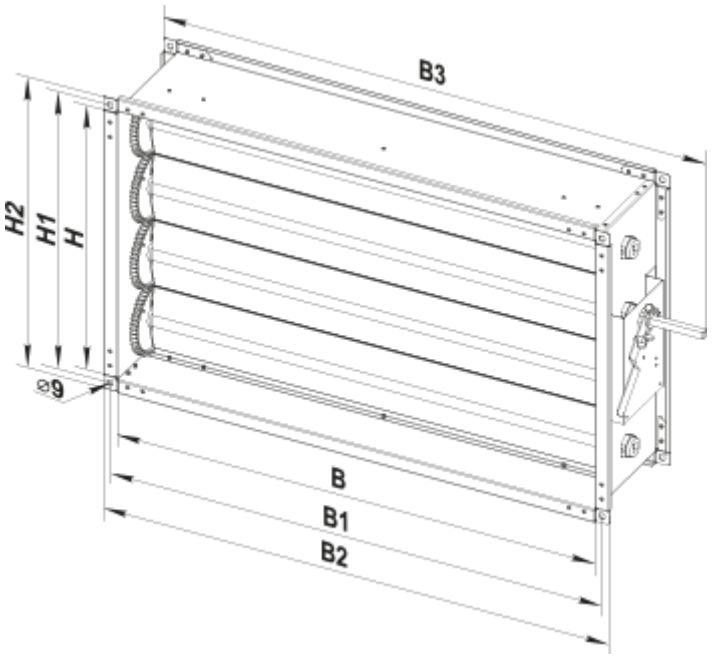
B3
H2
H1
H
⌀9
B
B1
B2