PPB 600x350

Регулятори витрати повітря

• Матеріал корпусу: Оцинкована сталь



	Одиниця виміру	PPB 600x350
Вага	кг	5.7

Розміри

B	B1	B2	B3	H	H1	H2	L
600	620	640	740	350	370	390	170

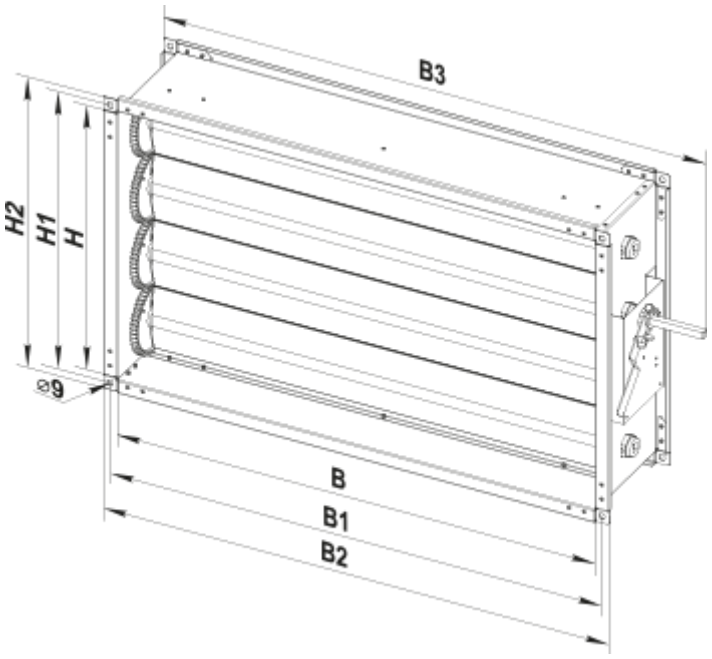
B3
H2
H1
H
⌀9
B
B1
B2