# PPB 800x500

Регулятори витрати повітря

• Матеріал корпусу: Оцинкована сталь



| | Одиниця виміру | PPB 800x500 |
|---|---|---|
| Вага | кг | 8.8 |

## Розміри

| B | B1 | B2 | B3 | H | H1 | H2 | L |
|---|---|---|---|---|---|---|---|
| 800 | 820 | 840 | 940 | 500 | 520 | 540 | 170 |

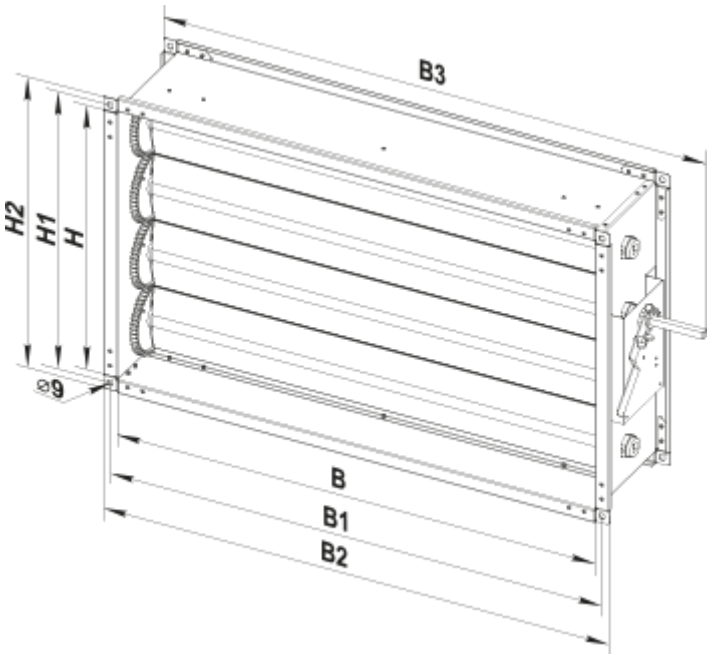
B3
H2
H1
H
⌀9
B
B1
B2