Врізка 1000/1000

Врізка у пряму ділянку повітропроводу



	Одиниця виміру	Врізка 1000/1000

Розміри

d1	d2	l
1000	1000	100

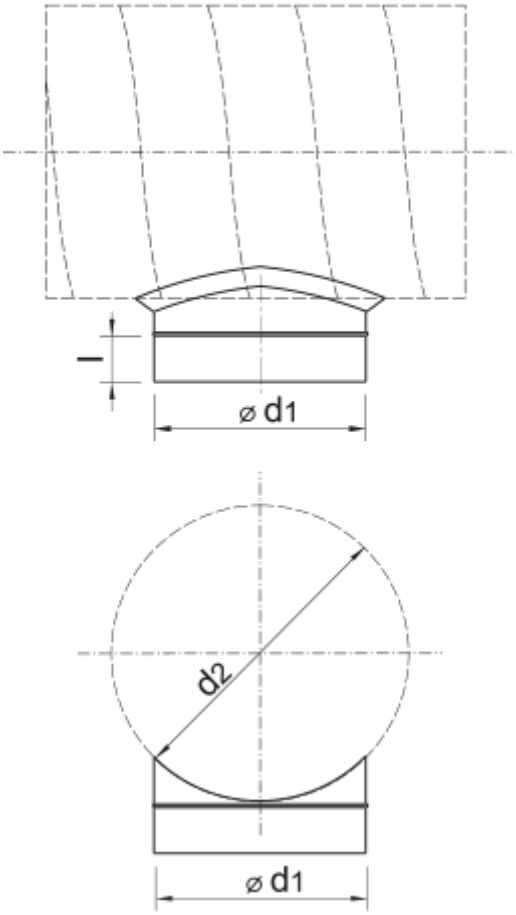
l
⌀ d1
d2
⌀ d1