Врізка 1000/560

Врізка у пряму ділянку повітропроводу



	Одиниця виміру	Врізка 1000/560

Розміри

d1	d2	l
560	1000	100

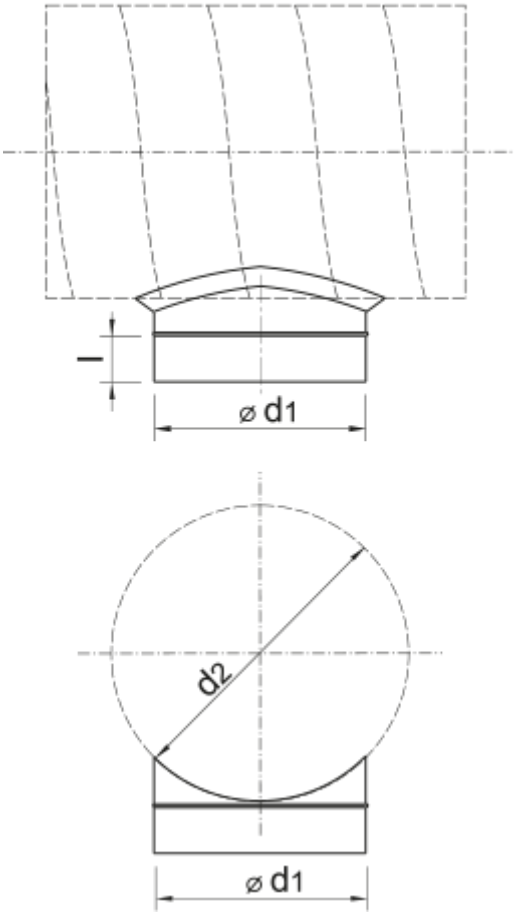
l
⌀ d1
d2
⌀ d1