Врізка 1000/800

Врізка у пряму ділянку повітропроводу



	Одиниця виміру	Врізка 1000/800

Розміри

d1	d2	l
800	1000	100

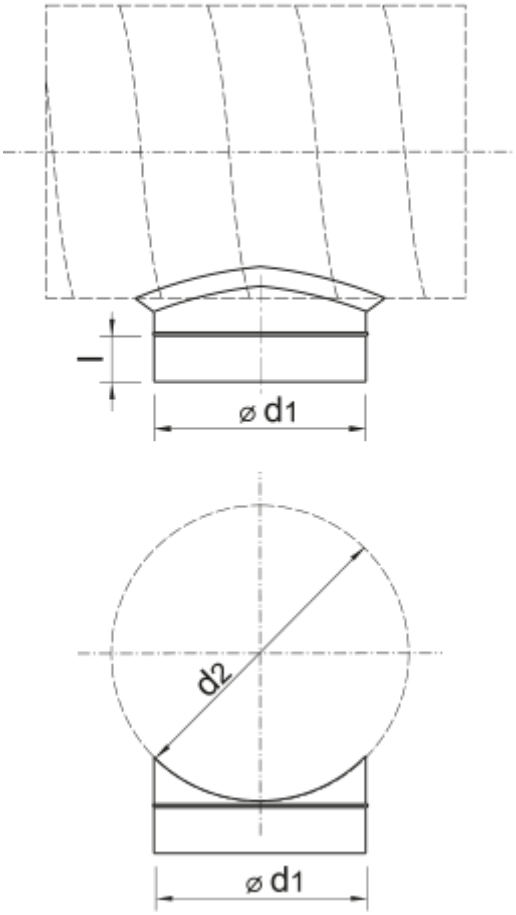
l
⌀ d1
d2
⌀ d1