Врізка 1000/900

Врізка у пряму ділянку повітропроводу



	Одиниця виміру	Врізка 1000/900

Розміри

d1	d2	l
900	1000	100

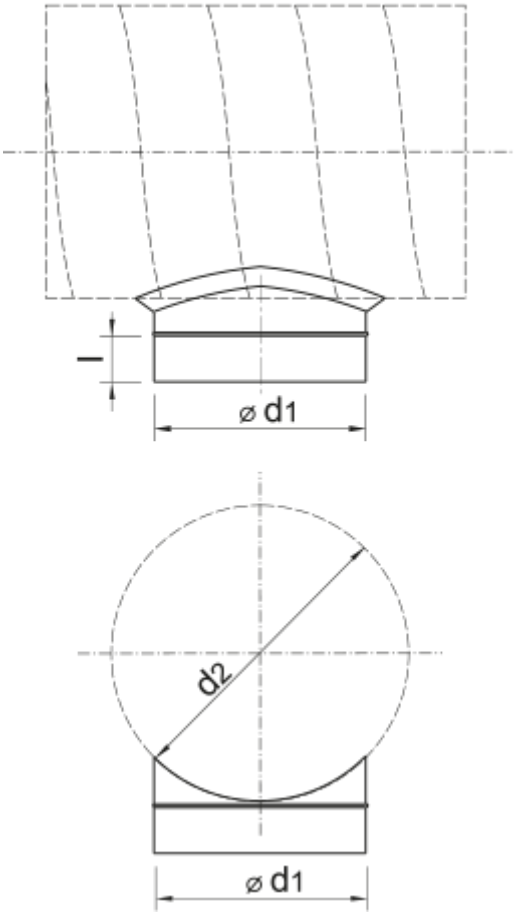
l
⌀ d1
d2
⌀ d1