Врізка 1250/1120

Врізка у пряму ділянку повітропроводу



	Одиниця виміру	Врізка 1250/1120

Розміри

d1	d2	l
1120	1250	100

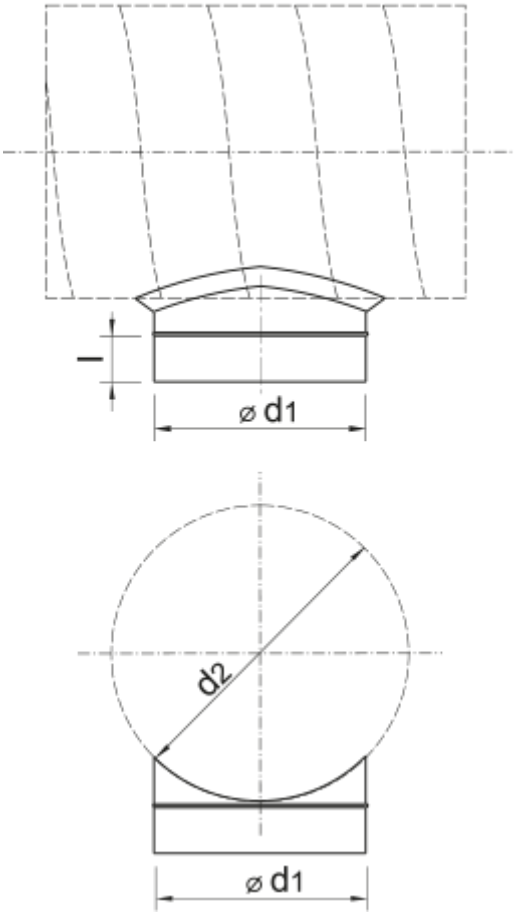
l
⌀ d1
d2
⌀ d1