Врізка 1250/630

Врізка у пряму ділянку повітропроводу



	Одиниця виміру	Врізка 1250/630

Розміри

d1	d2	l
630	1250	100

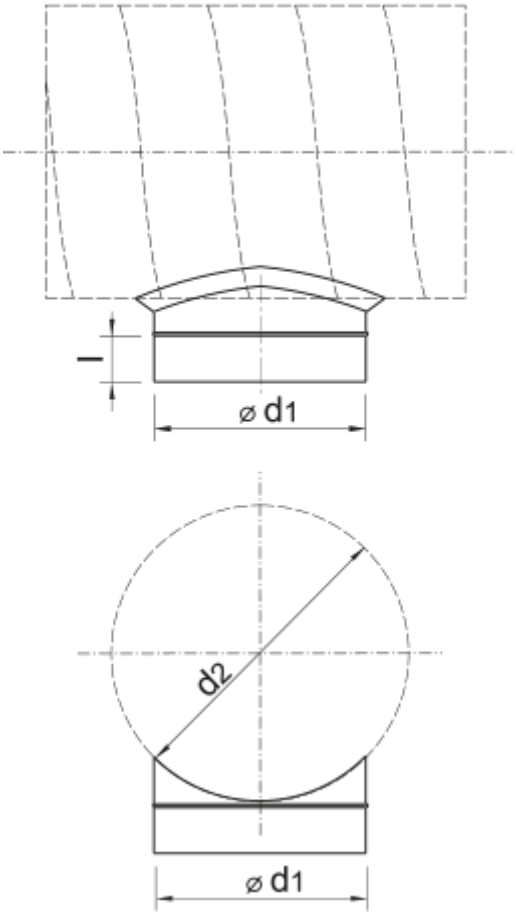
l
⌀ d1
d2
⌀ d1