# Врізка 1250/710

Врізка у пряму ділянку повітропроводу



| | Одиниця виміру | Врізка 1250/710 |
|---|---|---|

## Розміри

| d1 | d2 | l |
|---|---|---|
| 710 | 1250 | 100 |

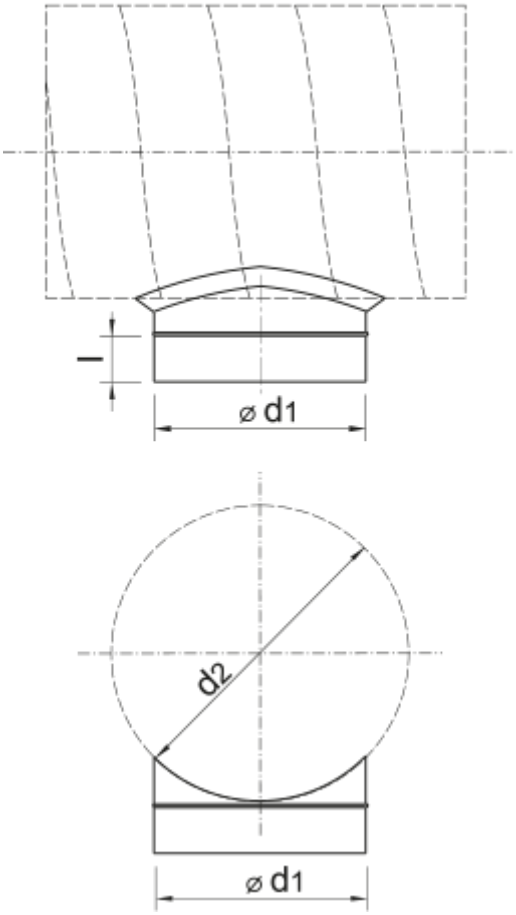
l
⌀ d1
d2
⌀ d1