# Врізка 150/150

Врізка у пряму ділянку повітропроводу



| | Одиниця виміру | Врізка 150/150 |
|---|---|---|

## Розміри

| d1 | d2 | l |
|---|---|---|
| 150 | 150 | 50 |

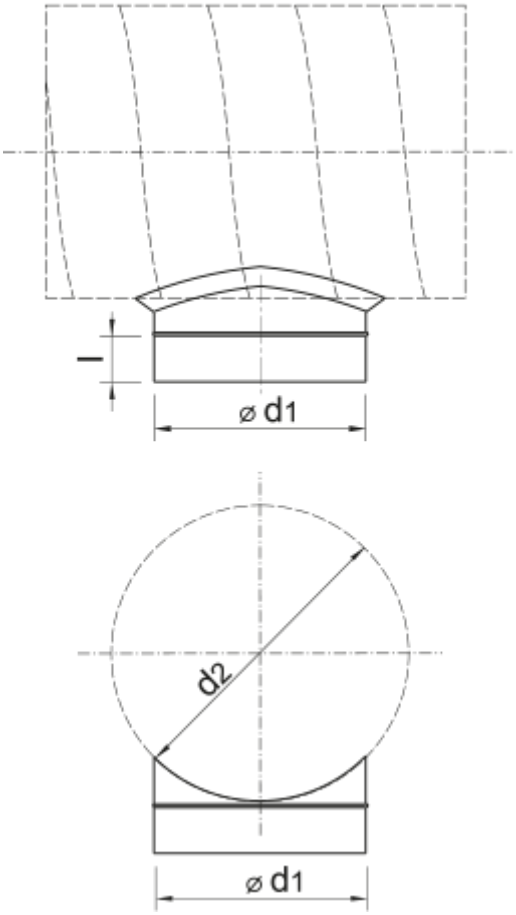
l
⌀ d1
d2
⌀ d1