# Врізка 160/125

Врізка у пряму ділянку повітропроводу



| | Одиниця виміру | Врізка 160/125 |
|---|---|---|

## Розміри

| d1 | d2 | l |
|---|---|---|
| 125 | 160 | 50 |

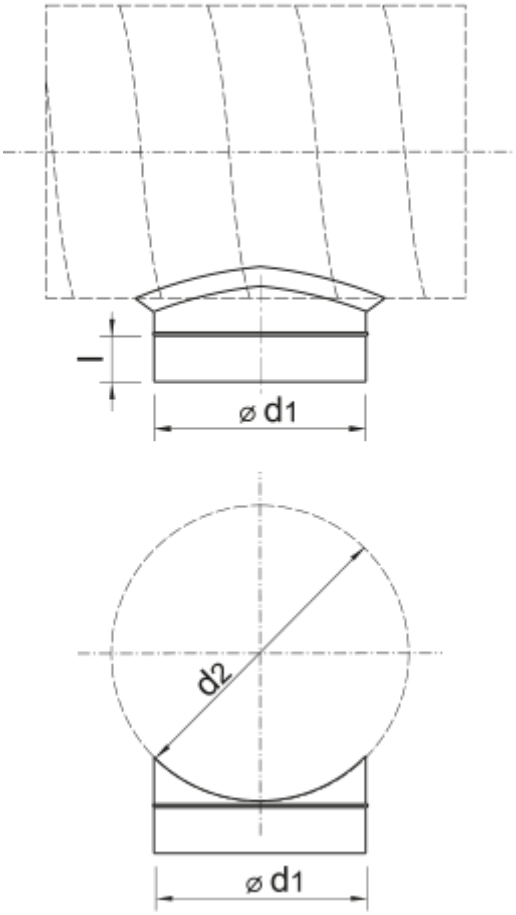
l
⌀ d1
d2
⌀ d1