Врізка 200/125

Врізка у пряму ділянку повітропроводу



	Одиниця виміру	Врізка 200/125

Розміри

d1	d2	l
125	200	50

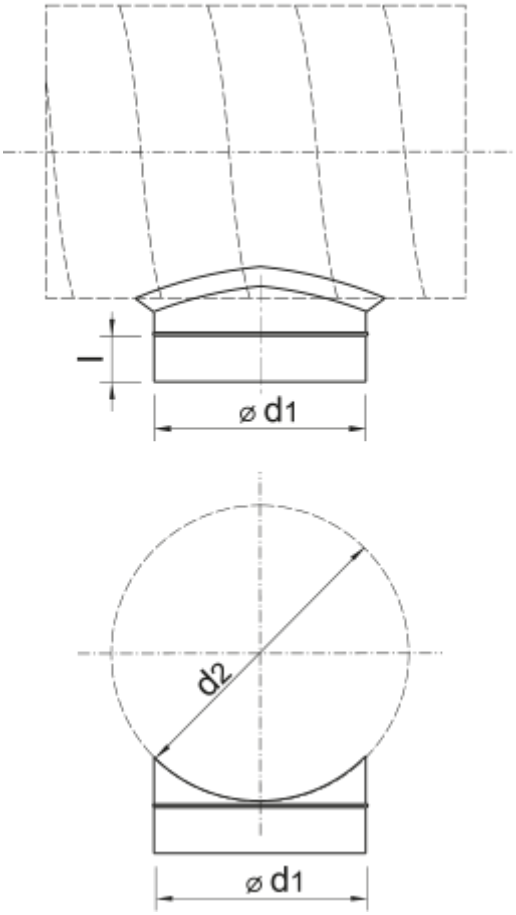
l
⌀ d1
d2
⌀ d1