Врізка 224/200

Врізка у пряму ділянку повітропроводу



	Одиниця виміру	Врізка 224/200

Розміри

d1	d2	l
200	224	50

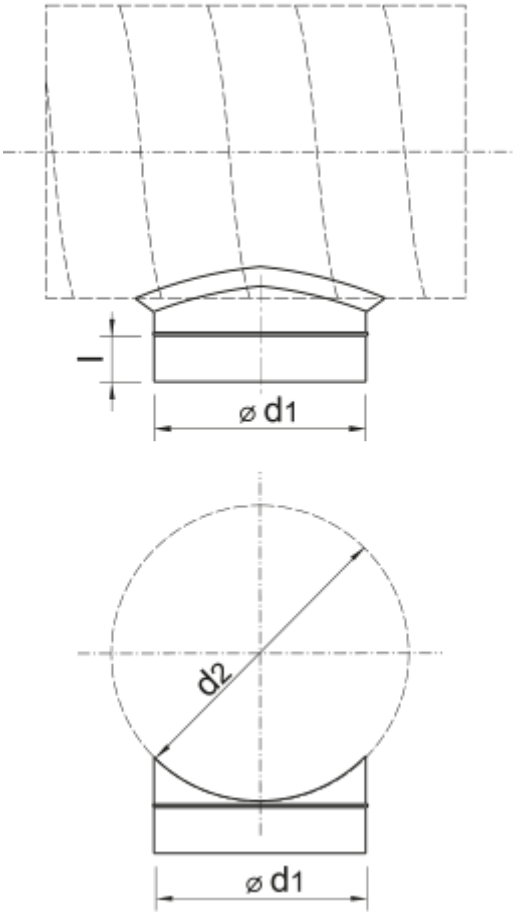
l
⌀ d1
d2
⌀ d1