Врізка 224/224

Врізка у пряму ділянку повітропроводу



	Одиниця виміру	Врізка 224/224

Розміри

d1	d2	l
224	224	50

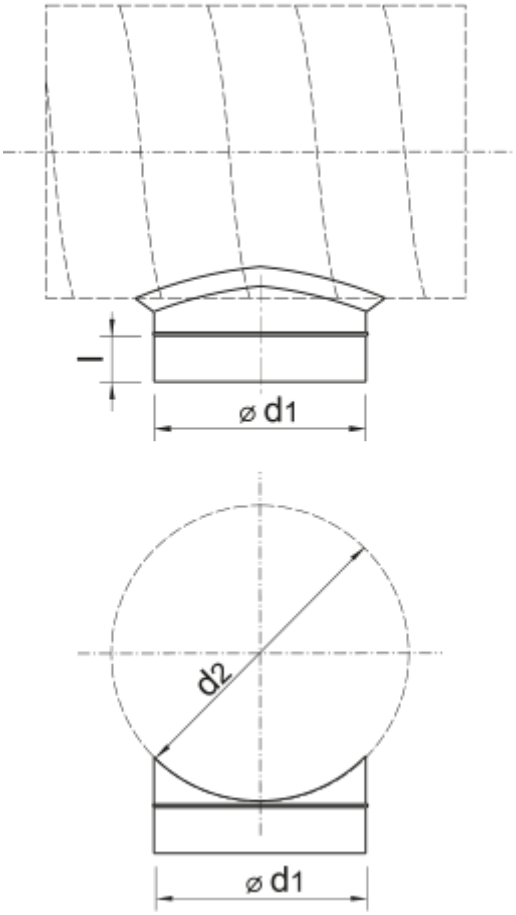
l
⌀ d1
d2
⌀ d1