Врізка 250/150

Врізка у пряму ділянку повітропроводу



	Одиниця виміру	Врізка 250/150

Розміри

d1	d2	l
150	250	50

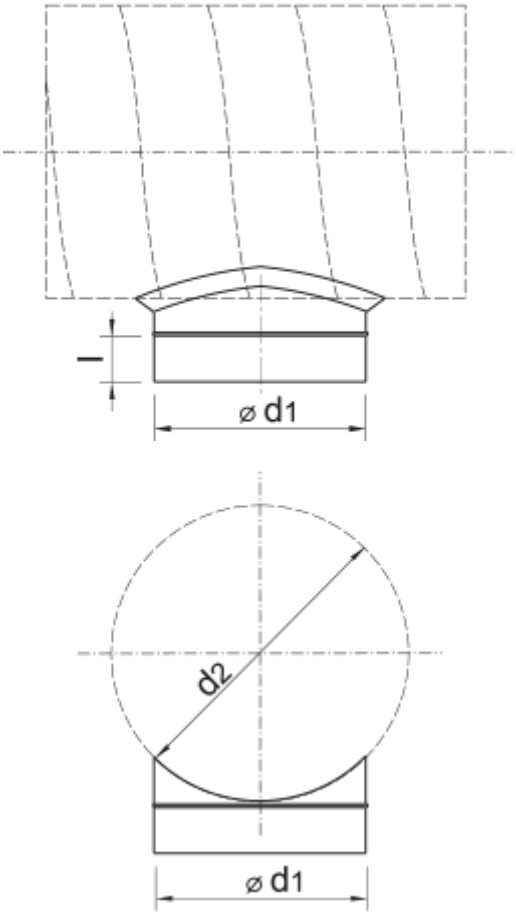
l
⌀ d1
d2
⌀ d1