Врізка 250/160

Врізка у пряму ділянку повітропроводу



	Одиниця виміру	Врізка 250/160

Розміри

d1	d2	l
160	250	50

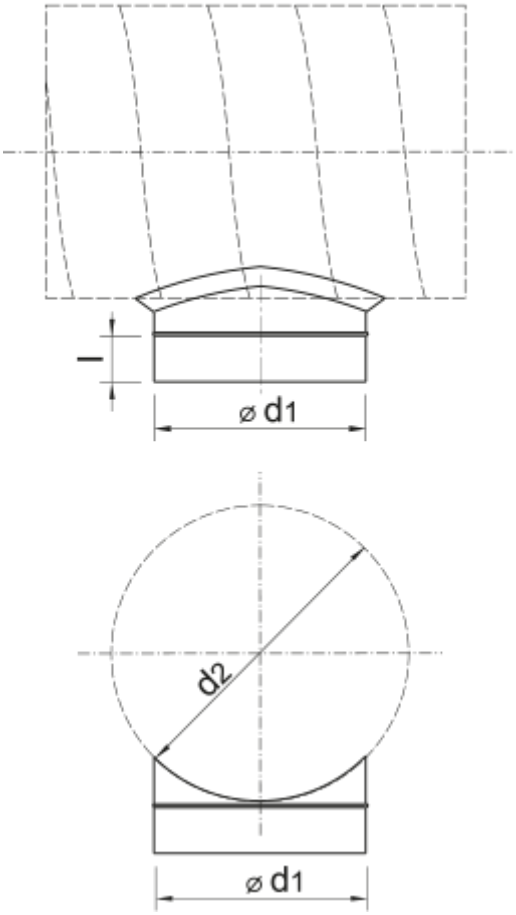
l
⌀ d1
d2
⌀ d1