Врізка 250/224

Врізка у пряму ділянку повітропроводу



	Одиниця виміру	Врізка 250/224

Розміри

d1	d2	l
224	250	50

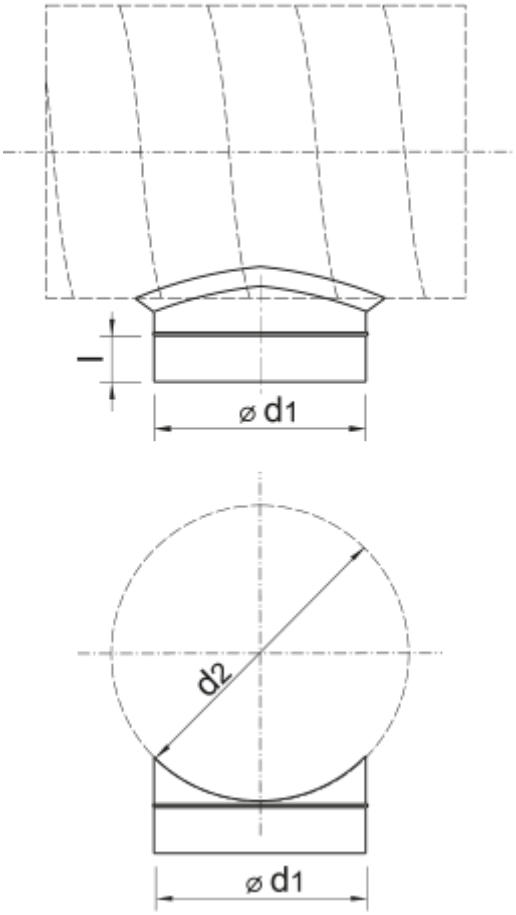
l
⌀ d1
d2
⌀ d1