Врізка 315/160

Врізка у пряму ділянку повітропроводу



	Одиниця виміру	Врізка 315/160

Розміри

d1	d2	l
160	315	50

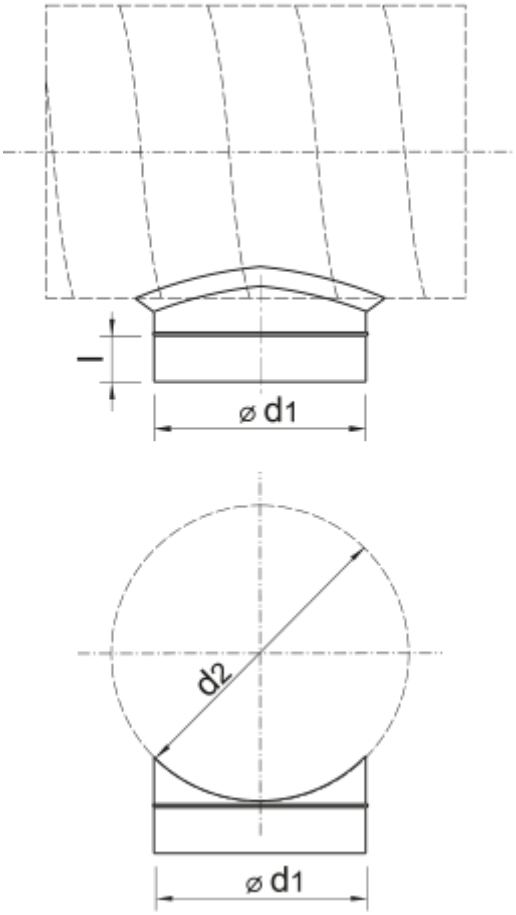
l
⌀ d1
d2
⌀ d1