Врізка 315/224

Врізка у пряму ділянку повітропроводу



	Одиниця виміру	Врізка 315/224

Розміри

d1	d2	l
224	315	50

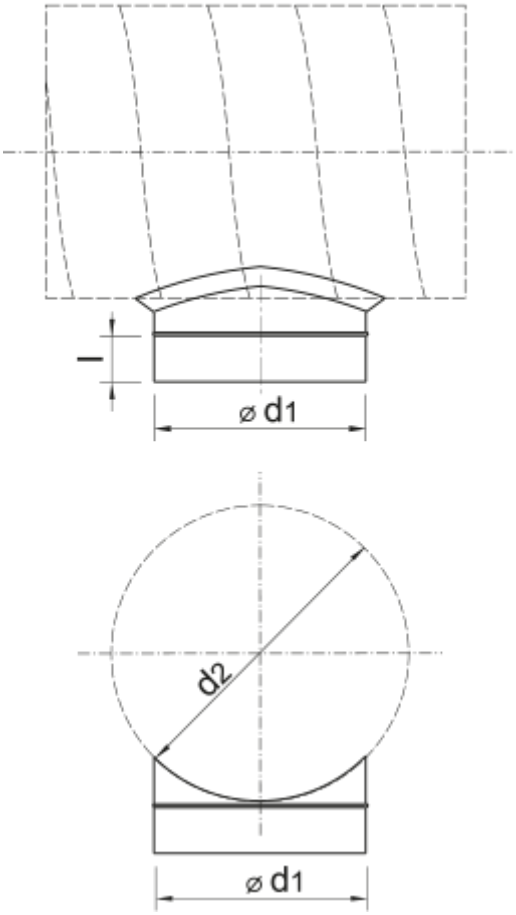
l
⌀ d1
d2
⌀ d1