Врізка 355/150

Врізка у пряму ділянку повітропроводу



	Одиниця виміру	Врізка 355/150

Розміри

d1	d2	l
150	355	60

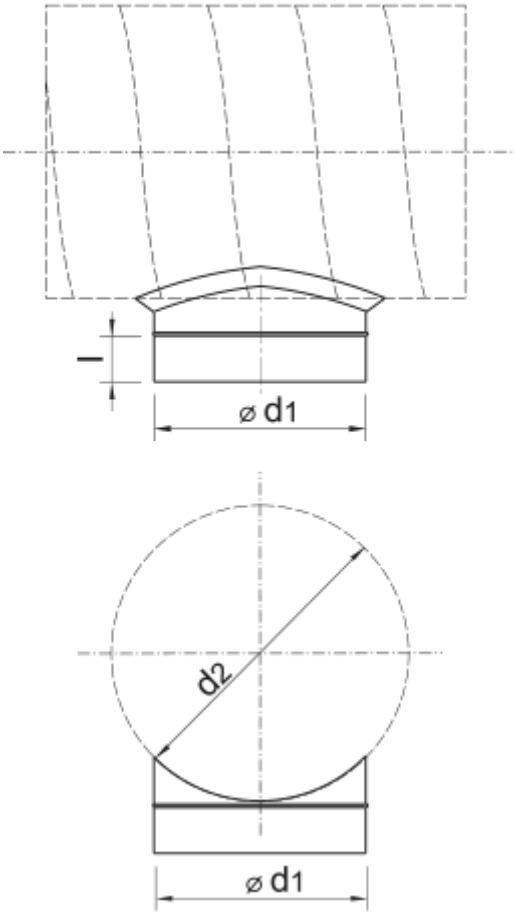
l
⌀ d1
d2
⌀ d1