Врізка 355/200

Врізка у пряму ділянку повітропроводу



	Одиниця виміру	Врізка 355/200

Розміри

d1	d2	l
200	355	60

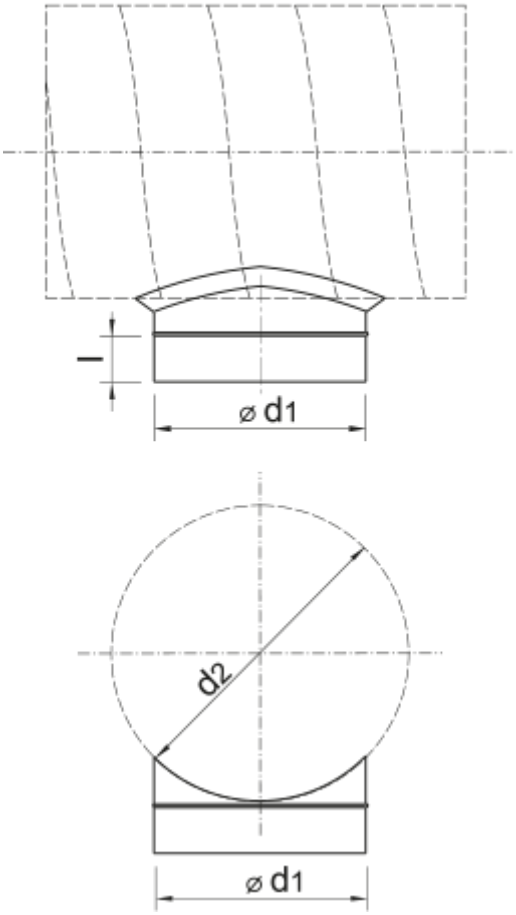
l
⌀ d1
d2
⌀ d1