Врізка 355/315

Врізка у пряму ділянку повітропроводу



	Одиниця виміру	Врізка 355/315

Розміри

d1	d2	l
315	355	60

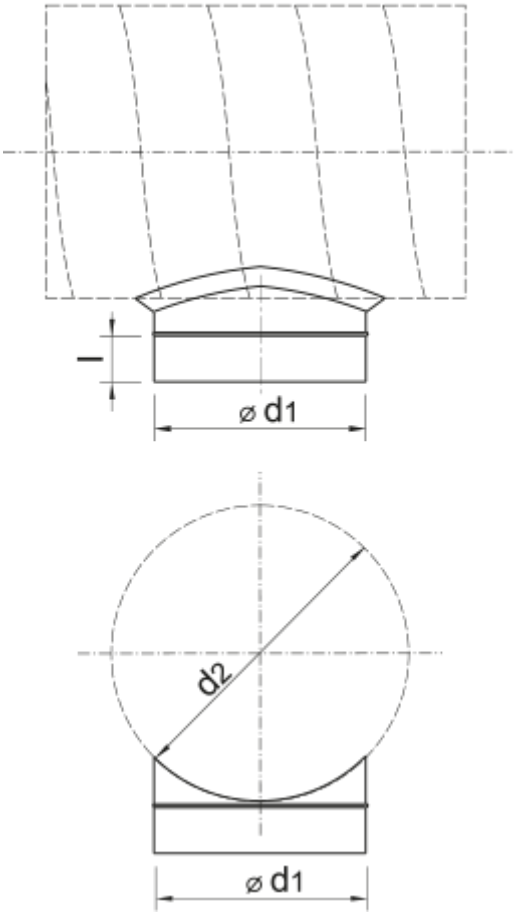
l
⌀ d1
d2
⌀ d1