Врізка 400/200

Врізка у пряму ділянку повітропроводу



	Одиниця виміру	Врізка 400/200

Розміри

d1	d2	l
200	400	60

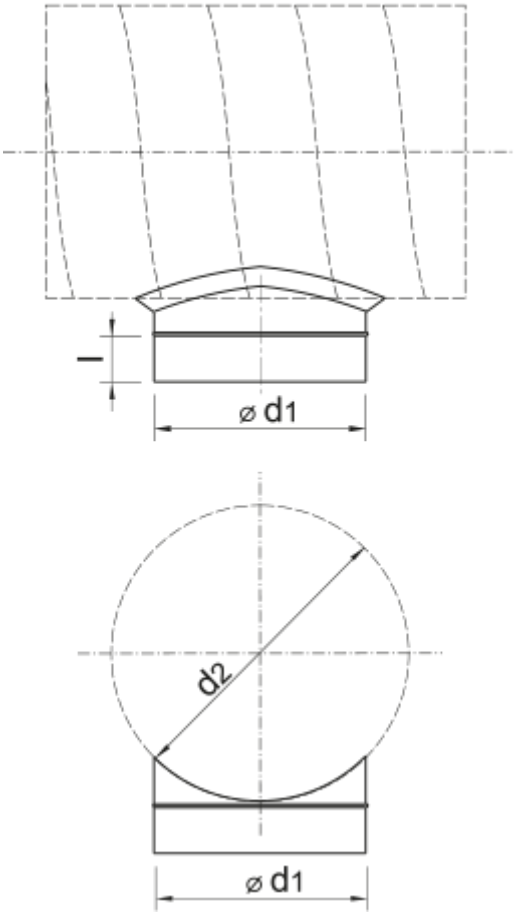
l
⌀ d1
d2
⌀ d1