Врізка 400/224

Врізка у пряму ділянку повітропроводу



	Одиниця виміру	Врізка 400/224

Розміри

d1	d2	l
224	400	60

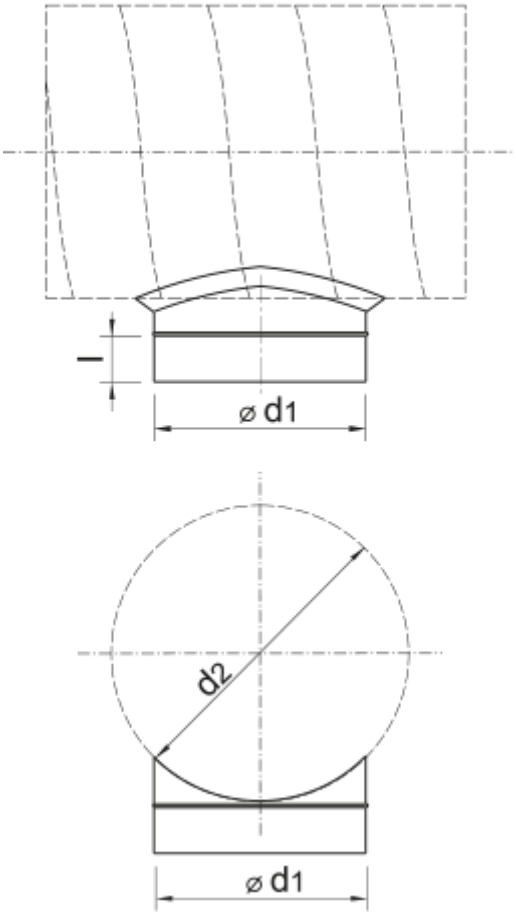
l
⌀ d1
d2
⌀ d1