Врізка 400/400

Врізка у пряму ділянку повітропроводу



	Одиниця виміру	Врізка 400/400

Розміри

d1	d2	l
400	400	60

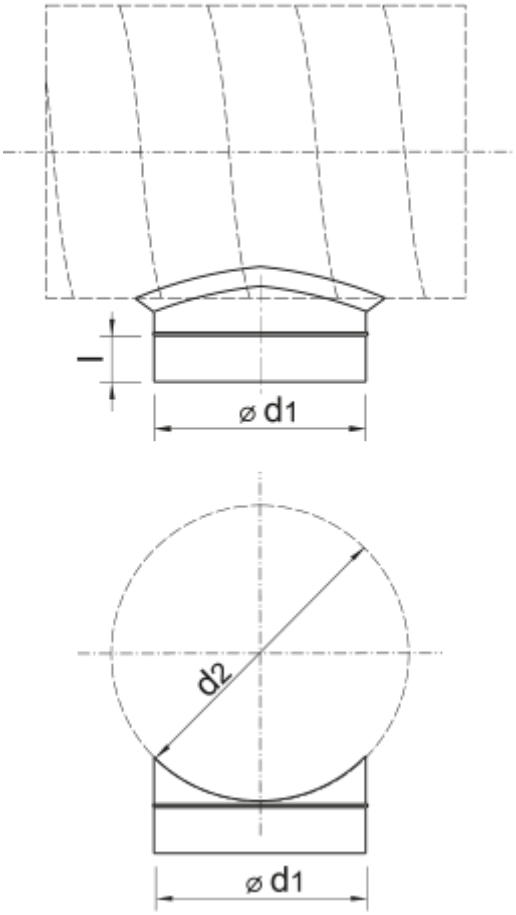
l
⌀ d1
d2
⌀ d1