Врізка 450/400

Врізка у пряму ділянку повітропроводу



	Одиниця виміру	Врізка 450/400

Розміри

d1	d2	l
400	450	60

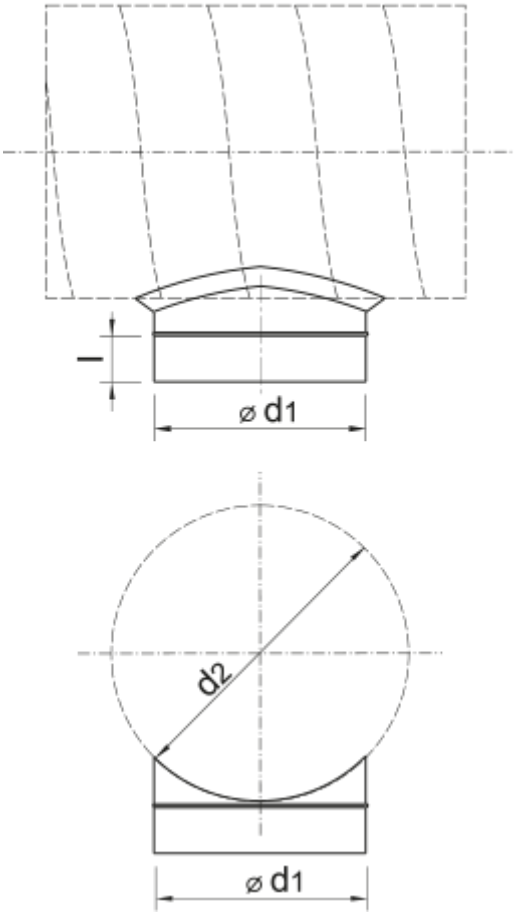
l
⌀ d1
d2
⌀ d1