Врізка 500/224

Врізка у пряму ділянку повітропроводу



	Одиниця виміру	Врізка 500/224

Розміри

d1	d2	l
224	500	60

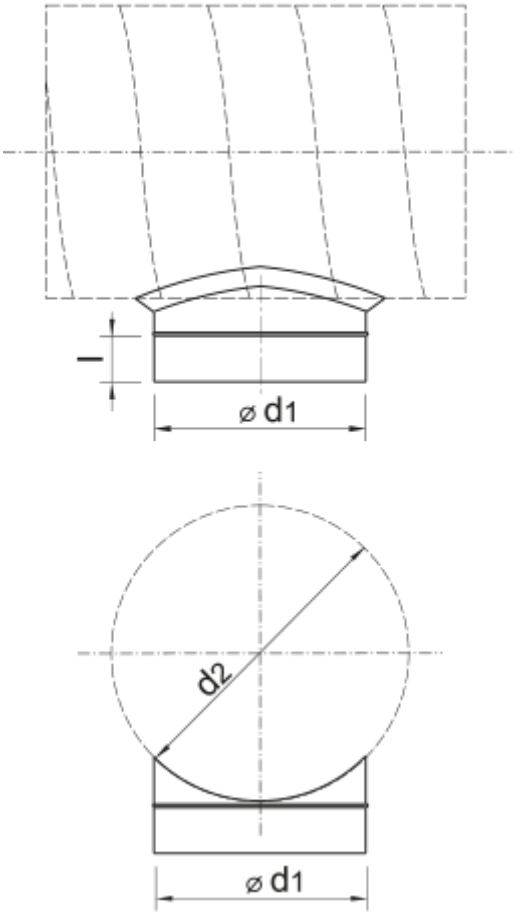
l
⌀ d1
d2
⌀ d1