Врізка 500/250

Врізка у пряму ділянку повітропроводу



	Одиниця виміру	Врізка 500/250

Розміри

d1	d2	l
250	500	80

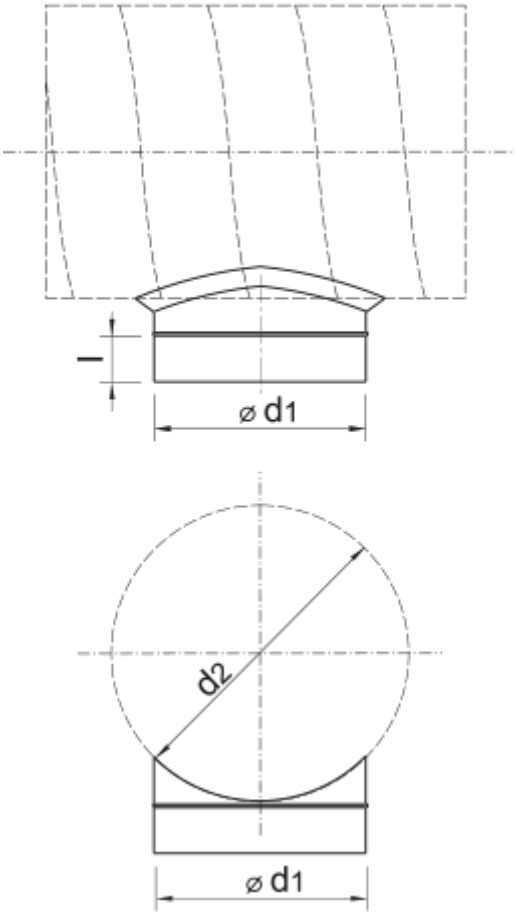
l
⌀ d1
d2
⌀ d1