Врізка 500/500

Врізка у пряму ділянку повітропроводу



	Одиниця виміру	Врізка 500/500

Розміри

d1	d2	l
500	500	80

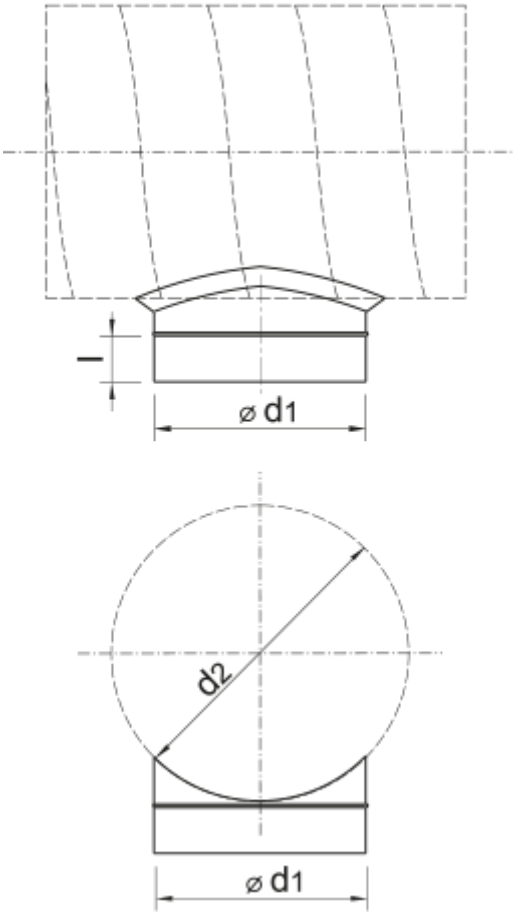
l
⌀ d1
d2
⌀ d1