Врізка 560/560

Врізка у пряму ділянку повітропроводу



	Одиниця виміру	Врізка 560/560

Розміри

d1	d2	l
560	560	80

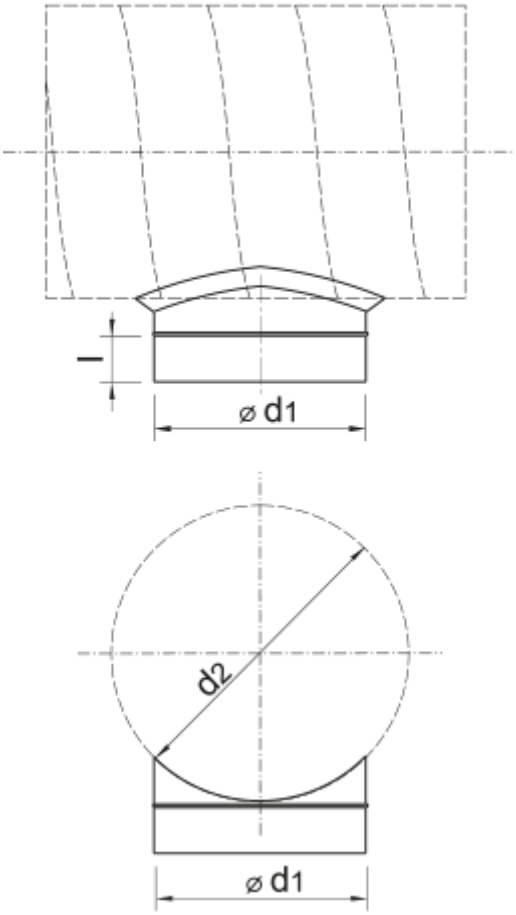
l
⌀ d1
d2
⌀ d1