Врізка 600/450

Врізка у пряму ділянку повітропроводу



	Одиниця виміру	Врізка 600/450

Розміри

d1	d2	l
450	600	80

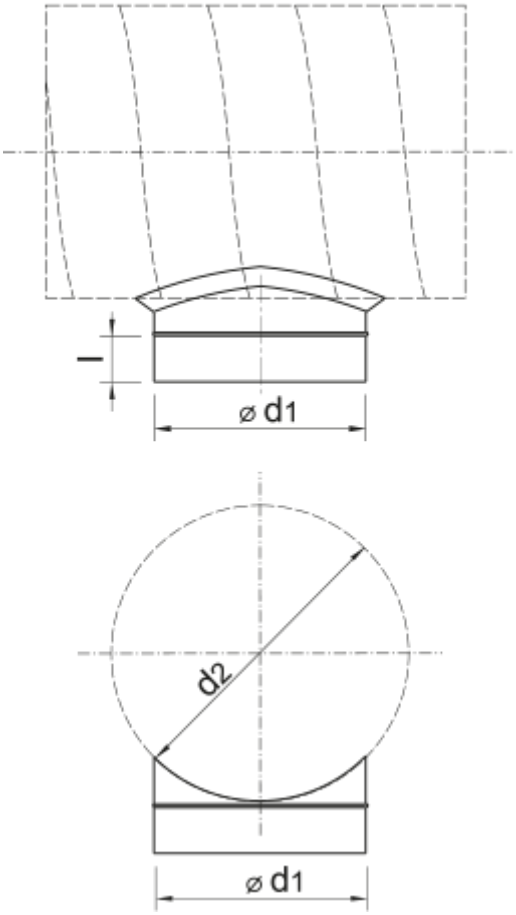
l
⌀ d1
d2
⌀ d1