Врізка 600/560

Врізка у пряму ділянку повітропроводу



	Одиниця виміру	Врізка 600/560

Розміри

d1	d2	l
560	600	80

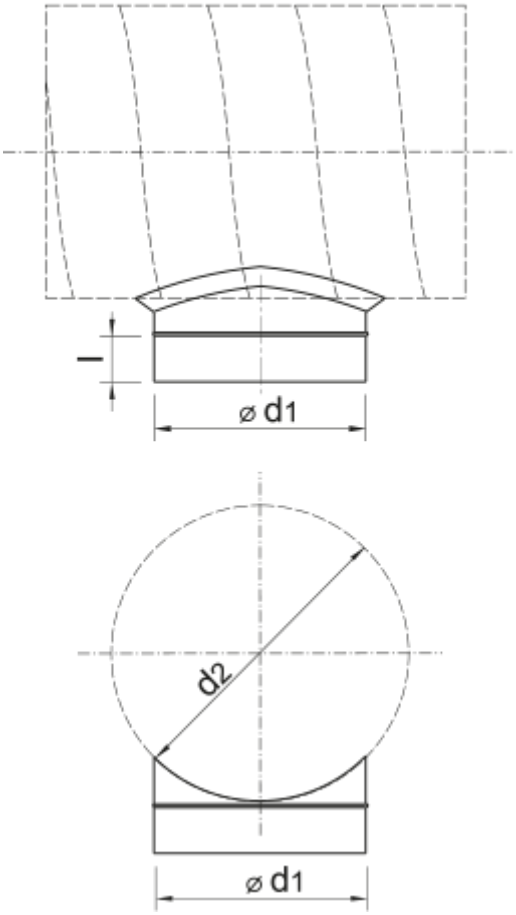
l
⌀ d1
d2
⌀ d1