# Врізка 600/600

Врізка у пряму ділянку повітропроводу



| | Одиниця виміру | Врізка 600/600 |
|---|---|---|

## Розміри

| d1 | d2 | l |
|---|---|---|
| 600 | 600 | 80 |

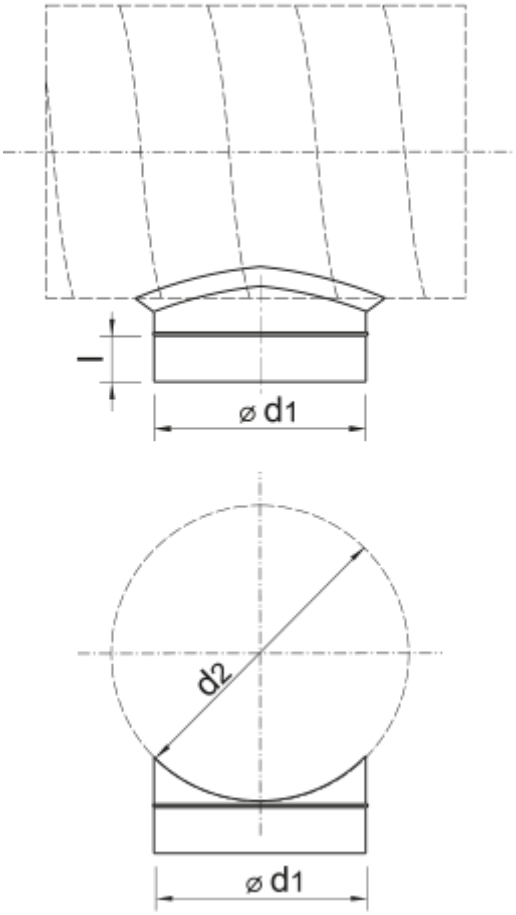
l
⌀ d1
d2
⌀ d1