Врізка 630/400

Врізка у пряму ділянку повітропроводу



	Одиниця виміру	Врізка 630/400

Розміри

d1	d2	l
400	630	80

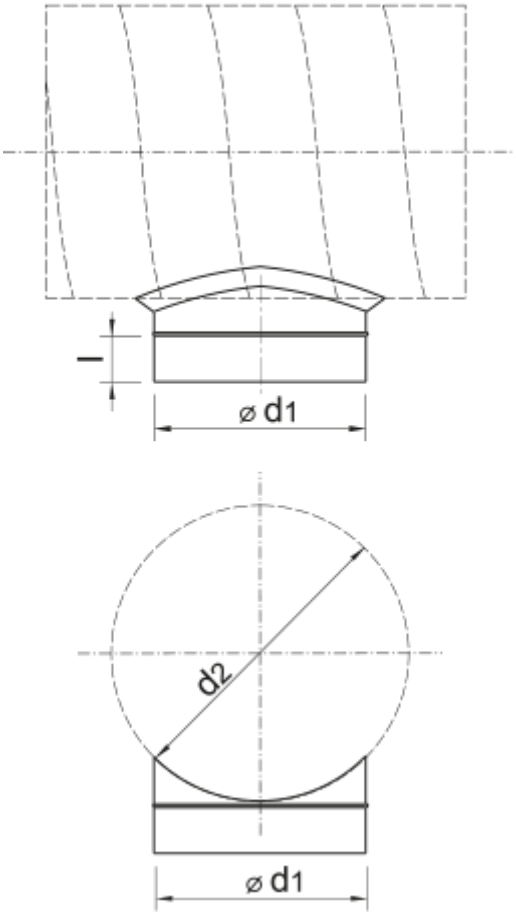
l
⌀ d1
d2
⌀ d1