Врізка 630/500

Врізка у пряму ділянку повітропроводу



	Одиниця виміру	Врізка 630/500

Розміри

d1	d2	l
500	630	80

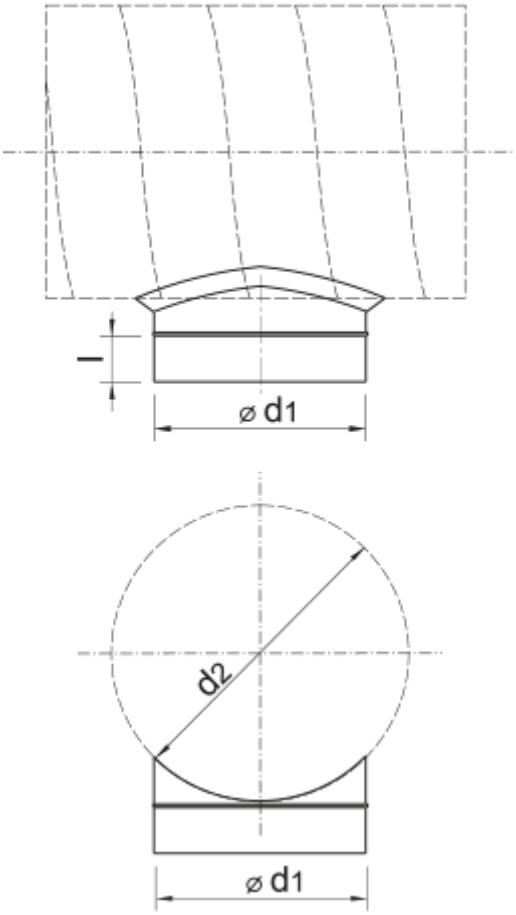
l
⌀ d1
d2
⌀ d1