Врізка 630/600

Врізка у пряму ділянку повітропроводу



	Одиниця виміру	Врізка 630/600

Розміри

d1	d2	l
600	630	80

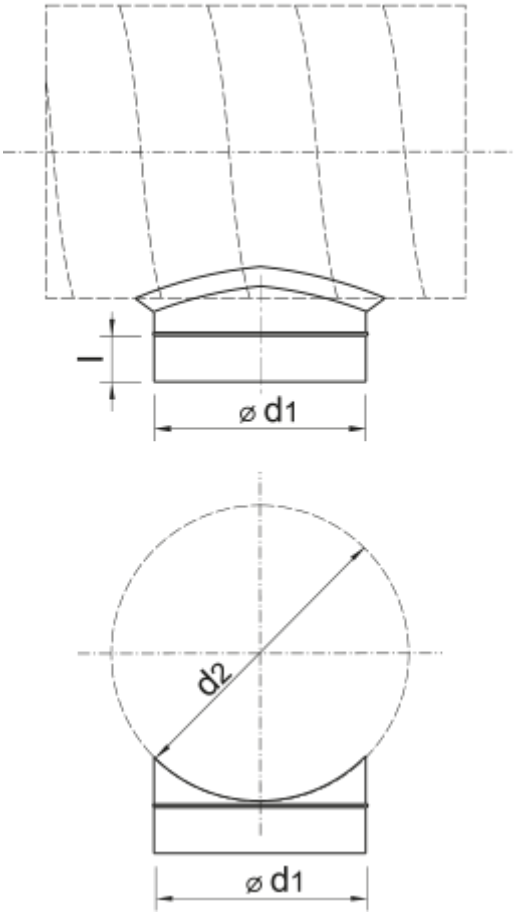
l
⌀ d1
d2
⌀ d1