# Врізка 630/630

Врізка у пряму ділянку повітропроводу



| | Одиниця виміру | Врізка 630/630 |
|---|---|---|

## Розміри

| d1 | d2 | l |
|---|---|---|
| 630 | 630 | 80 |

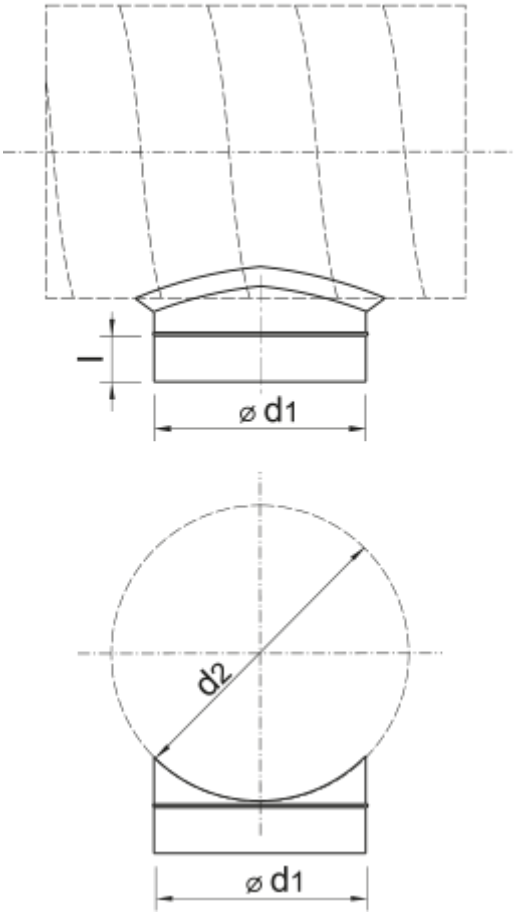
l
⌀ d1
d2
⌀ d1