Врізка 710/600

Врізка у пряму ділянку повітропроводу



	Одиниця виміру	Врізка 710/600

Розміри

d1	d2	l
600	710	80

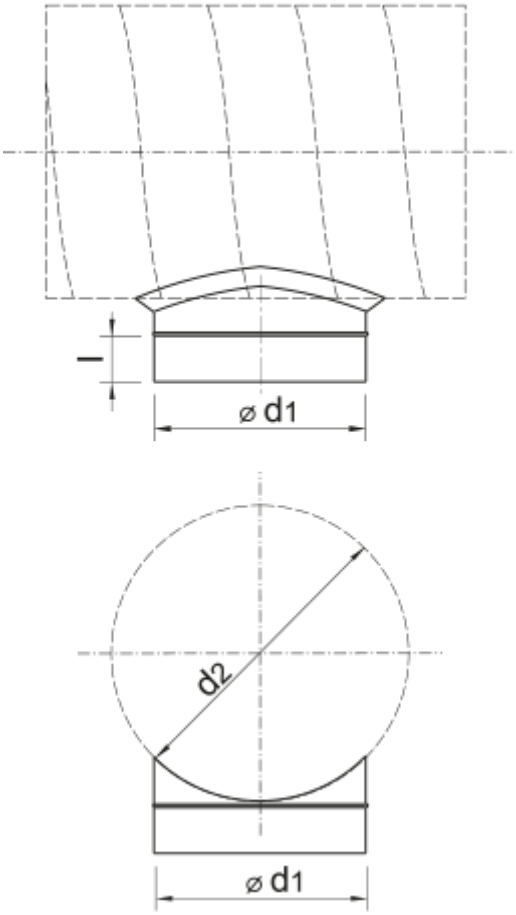
l
⌀ d1
d2
⌀ d1